Colour television CHASSIS G90B

Service
Service
Service

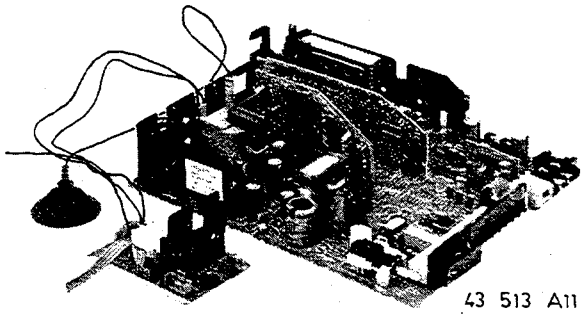

43 513 A11

Service Manual

INHALTSVERZEICHNIS	Seite
Technische Daten	2
Warnungen	3
Bemerkungen	3
Mechanische Anweisungen	3
Elektrische Anweisungen:	
– Einstellungen an der Hauptplatine	4
– Einstellungen am Stereo–Tonmodul	4
– Einstellungen am Mono–Tonmodul	4
– Einstellungen an der Bildröhrenplatine	4
– Einstellung am Videotextdecoder	4
Uebersicht: Printplatten	5
Verdrahtungsplan	6
Schaltbild A (Bedienung)	7
Schaltbild B (Speisung und Ablenkung)	8
Schaltbild C–1 (Kanalwähler/ ZF)	9
Schaltbild C–2 (Kanalwähler/ ZF)	10
Schaltbild C–3 (Kanalwähler/ ZF)	11
Schaltbild D (Chrominanz / Luminanz)	12
Printdarstellung Hauptplatine	13,14
Printdarstellung Bildröhrenplatine	13
Printdarstellung Stereo–Tonmodul	14
Schaltbild E–1 (Stereo–Tonmodul)	15
Schaltbild E–2 (Mono–Tonmodul)	16
Printdarstellung Mono–Tonmodul	16
Schaltbild C.T.I. Modul	17
Printdarstellung C.T.I. Modul	18
Printdarstellung Videotext decoder	19
Schaltbild Videotext decoder	19
Elektrische Stückliste:	
– Hauptplatine	20,21,22
– Bildröhrenplatine und C.T.I. Modul	22
– Stereo Tonmodul	22
– Videotext/FLOF decoder und Mono-Tonmodul	23
Schnelle Fehlerdiagnose Uebersicht	24

Documentation Technique Service Dokumentation Documentazione di Servizio Huolte-Ohje Manual de Servicio Manual de Servicio

Subject to modification
(D) 4822 727 16221
Printed in The Netherlands
©Copyright reserved

Published by
Service Consumer Electronics

TECHNISCHE DATEN

Netzspannung	: 220–240V (±10%); 50 Hz (±5%)
Antenneneingangsimpedanz	: 75 Ω – coax
Mindestantennenspannung VHF/UHF	: 45 µV
Mindestantennenspannung S	: 71 µV
Höchstantennenspannung VHF/S	: 100 mV
Höchstantennenspannung UHF	: 32 mV
Farbträgerfangbereich	: + 300 Hz/– 300 Hz
Horizontalfangbereich	: + 600 Hz/– 600 Hz
Vertikalfangbereich	: + 5 Hz/– 5 Hz
Bildröhren	: 14" A34EAC01X70
	: 15" A36EAM01X16
	: 17" A41EAM01X16
	: 21" A51EAM31X16 oder
	: A51JAR30X01MZ

Ortsbedienungsfunktionen:

–F/P, ⊿ ±, ▭ ±, ◇/◇, ▷▷|, ◔ ±, [Y], P ±

Anzeigen
– On Screen Display (OSD)
– LED (⏻, ⏻, RC5)

VCR–Programme: 0 – 59
Abstimm– und Bedienungssystem: PLL

Anschlussmöglichkeiten:

EXT

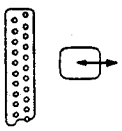

1 – Ton ⊖→ R (0.5V RMS ≤ 1kΩ)
2 – Ton →⊕ R (0.5V RMS ≥ 10kΩ)
3 – Ton ⊖→ L (0.5V RMS ≤ 1kΩ)
4 – Ton ⊥
5 – Blau ⊥
6 – Ton →⊕ L (0.5V RMS ≥ 10kΩ)
7 – Blau (0.7V_{pp}/75Ω)
8 – RC5 Daten 500–800mV_{pp} + Status FBAS 0–2V (L) 10–12V (H)
9 – Grün ⊥
11 – Grün (0.7V_{pp}/75Ω)
13 – Rot ⊥
15 – Rot (0.7V_{pp}/75Ω)
16 – RGB Austastung 0–0.4V/75Ω (L) 1–3V/75Ω (H)
17 – FBAS ⊖→ ⊥
19 – FBAS ⊖→ (1V_{pp}/75Ω)
20 – FBAS →⊕ (1V_{pp}/75Ω)
21 – Erdabschirmung

6.3mm FBAS →⊕ 1V_{pp}/75Ω

6.3mm Ton →⊕ 0.5V RMS ≥ 10kΩ

3.5mm 2 x 5W/8Ω (Für Geräten ohne Innenlautsprecher)

6.3mm 8 – 1000 Ω

MECHANISCHE ANWEISUNGEN

1. Servicestellung

Zur Erleichterung der Fehlersuche und Reparatur am Gerät lässt sich das Chassis nach Trennen des Steckverbinders 10B (Entmagnetisierung) aus dem Gehäuse herausziehen, um 180° wenden und hinter das Gehäuse stellen.

2. Befestigung der FSQ-Bildröhre (flach und rechteckig)

Ausbau der Bildröhre:
Die Mutter mit einem Steckschlüssel (10 mm) rechtsherum drehen, (siehe fig. 2).

Einbau der Bildröhre:
Den Bolzen mit einem Steckschlüssel (4 mm) linksherum in Maske drehen.
Die Bildröhre in die Maske anbringen. Dies geht am besten falls man das Gehäuse auf die Vorderseite hinlegt.
Die Bildröhre in der Mitte der Maske stellen.
Den Bolz rechtsherum drehen, bis man die Mutter auf den Bolz drehen kann.
Die Mutter linksherum ein wenig fest gegen die Bildröhrebefestigung drehen.
Dann den Bolz rechtsherum drehen, bis das Ganze fest montiert ist. (Die Mutter darf nicht mehr drehen).

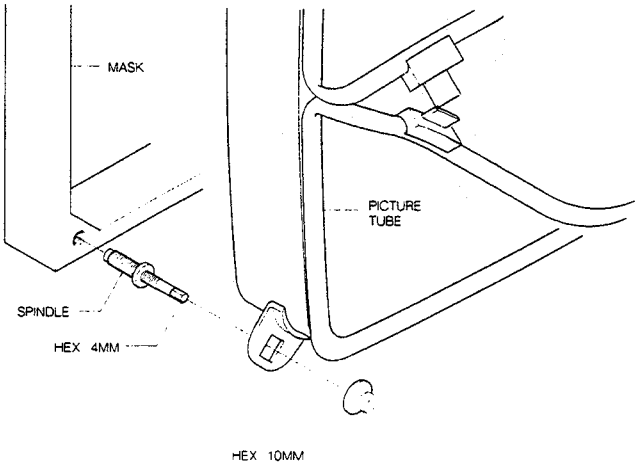

Fig. 2

EVA 00608
T-27/820

3. Servicearbeiten an kleinen Chipteilen

3.1 Allgemeine Warnungen bei Handhabung und Lagerung

a. Oxydation der Chipanschlüsse führt zu einer mangelhaften Verlötung. Die Anschlüsse dürfen nicht mit ungeschützten Händen gefasst werden.
b. Wenn gelagert wird, sind folgende Stellen an denen Oxydation eintreten wird und der Kapazitätswert und Widerstandswert beeinträchtigt werden, zu vermeiden:
   1. in Gebieten mit Schwefel oder Chlorgas;
   2. Stellen die direkter Sonneneinstrahlung ausgesetzt sind;
   3. Stellen mit hohen Temperaturen und hoher Feuchtigkeit.
c. Grobe Behandlung von Printplatten die oberflächenmontierte Bauteile enthalten (s.g. SMDs) kann zu Schaden sowohl an den Bauteilen als auch an den Printplatten führen. Mit SMDs bestückte Printplatten sollten niemals gebogen werden. Verschiedene Printplattenwerkstoffe dehnen aus oder schrumpfen bei verschiedenen Geschwindigkeiten, wenn sie erwärmt oder gekühlt werden, und die Bauteile und/oder Lötstellen können durch die Spannung Schaden nehmen. Chipbauteile dürfen nie gerieben oder gekratzt werden, da dies zu Wertänderungen des Bauteils führen kann. Auch darf die Printplatte nicht über eine Fläche geschoben werden.

3.2 Beseitigung eines Chips

a. Lötzinn 2 bis 3 Sekunden an jedem Anschluss des Chips erhitzen. Kleine Bauteile können mit dem Lötkolben beseitigt werden; es wird in waagerechter Richtung eine geringe Kraft ausgeübt beim Entfernen des Lötzinns. Siehe Bild 3A oder:
b. Chip mit einer Pinzette fassen und vorsichtig hinstellen; es wird die Lötkolbenhitze, jedem Anschluss zugeführt, angewandt. Siehe Bild 3B.
c. Die Printplatte soll frei von überflüssigem äinnlot sein, damit sie fertig für das Bestücken neuer Bauteile ist. Siehe Bild 3C.

Warnung bei Beseitigung:

a. Wenn mit einem Lötkolben gearbeitet wird, ist der richtige Druck anzuwenden und vorsichtig zu handeln.
b. Beim Ausbauen des Chips darf mit der Pinzette keine unzulässige Kraft aufgewandt werden.
c. Der zu verwendende Lötkolben (ca. 30 Watt) sollte vorzugsweise ausgestattet sein mit einer Wärmeregelung (Löttemperatur ca. 225 bis 250 °C).
d. Ein ausgebauter Chip darf **niemals** wieder verwendet werden.

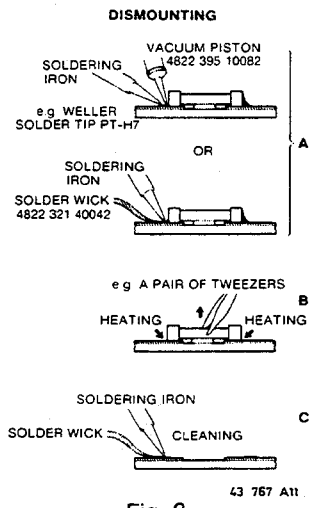

Fig. 3

3.3 Befestigung Chips

a. Zeitweilig ist ein einziger Anschluss des Chips mit der Kupferfolienfläche zu verlöten. Siehe Bild 4A.
b. Während ein Ende des Chips mit einer Pinzette festgehalten wird, sind beide Anschlüsse, einer nach dem anderen, vollständig zu verlöten. Siehe Bild 4B.

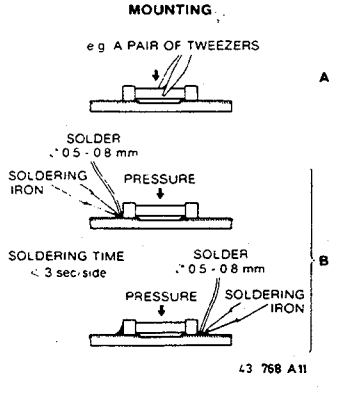

Fig.4

WARNUNGEN

1. Ein zu reparierendes Gerät ist immer über einen Trenntransformator an die Netzspannung anzuschliessen.
2. Die Sicherheitsvorschriften erfordern es, dass sich das Gerät nach der Reparatur in seinem originalen Zustand befindet und dass die zur Reparatur benutzten Ersatzteile mit den Original–Ersatzteilen identisch sind.
   Die Sicherheits–Bauteile sind mit der Markierung ⚠ versehen.
3. Um Beschädigungen an integrierten Schaltungen Dioden, Transistoren usw. zu vermeiden, sind Hochspannungsüberschläge unbedingt zu vermeiden. Damit die Bildröhren keinen Schaden nimmt, muss beim Entladen die in Bild 1 dargestellte Methode angewandt werden. Es sind eine Hochspannungssonde und ein Universalmessgerät einzusetzen (Stellung DC–V)
   So lange entladen, bis die Anzeige am Messgerät 0 Volt geworden ist (nach ca. 30s).
4. **ESD–Elektrostatische Entladungen.**

   Alle ICs und Halbleiter sind empfindlich gegen elektrostatische Entladungen (ESD).
   Unvorschriftmässige Behandlung von Halbleitern im Reparaturfall kann zur Zerstörung dieser Bauteile oder zu einer drastischen Reduzierung der Lebensdauer führen.
   Sorgen Sie dafür dass Sie sich im Reparaturfall über ein Pulsarmband mit Widerstand auf dem gleichen Potential wie die Masse des Gerätes befinden.
   Bauteile, Werkzeuge und Hilfsmittel sind auf das gleiche Potential zu legen.
5. Die flachen Rechteck–Bildröhren bilden zusammen mit der Ablenkeinheit und der Mehrpoleinheit eine Gesamtheit. Die Ablenk– und Mehrpoleinheit wurden im Werk genau eingestellt. Von einem Abgleich dieser Einheit in Reparaturfällen wird denn auch abgeraten.
6. Das Hochspannungskabel ist in den Zeilenausgangstranformator geklebt. Das Kabel lässt sich mithin nicht auswechseln.
7. Während der Messungen am Hochspannungsteil und an der Bildröhre ist grösse Vorsicht geboten. (Sicherheitsvorschriften beachten)
8. Bei eingeschalteten Gerät dürfen keine Module oder sonstige Einsatzteile ausgetauscht werden.

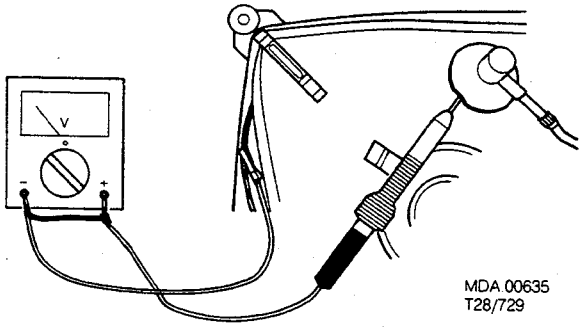

Fig. 1

9. Gemäss den Vorschriften ist beim Austausch der Bildröhre Schutzkleidung und eine Sicherheitsbrille zu tragen.
10. Zum Abgleich sind ausschliesslich Kunststoff Werkzeuge zu benutzen (keine Metallwerkzeuge verwenden).
    Dadurch wird vermieden, dass ein Kurzschluss entstehen kan oder eine Schaltung instabil wird.

BEMERKUNGEN

1. Die Gleichspannungen und Oszillogramme sind gegen einem möglichst nahen Massepunkt auf der Printplatte zu messen.
2. Die Gleichspannungen sind dort wo notwendig mit und ohne Antennensignal gemessen worden. Diese Werte sind mithin mit Symbole gekennzeignet.
3. Die Oszillogramme sind wo verlangt mit maximaler und minimaler Helligkeit, Sättigung und Kontrast gemessen worden.
   Die Oszillogramme im Speisungsteil sind in Normalberieb (①) und in Bereitschaft (⏻) gemessen worden.
   Als Eingangssignal wurde ein Farbbalkenmuster eingesetzt.
4. Der Bildröhrenprint ist mit Funkenstrecken versehen. Jede Funkenstrecke ist zwischen einer Elektrode der Bildröhre und dem Aquadag (Aussenbelag der Bildröhre) geschaltet.
5. Für die Modulen (board–to–board) benutzte Steckverbinder sind goldplatiert (gold–plated) und dürfen nur gegen Steckverbinder gleichen Typs ausgewechselt werden.
6. Die Positionsnummern der Steckverbinder bestehen aus 2 Ziffern und 1 Buchstabe. Der Buchstabe ist eine Kennzeichnung der Farbe dieses Steckverbinders. Beispiel: 23G ist ein grauer Steckverbinder und 24R ist ein roter Steckverbinder.
7. Im Falle der Fehlersuche und/oder Reparatur an den Videotext–decoder lässt sich die Zugänglichkeit der Schaltung und Bauelemente durch Einsatz von Verlängerungsprintplatten vergrössern.
   Die Bestellnummern für diese Verlängerungsprintplatten sind:
   6 fach 4822 395 30259
   8 fach 4822 214 31402

Warnung bei Befestigung:

a. Wenn Die Chipanschlüsse gelötet werden, dürfen sie nicht mit dem Lötkolben direkt berührt werden. Das Löten muss möglichst schnell erfolgen, es sei vorsichtig vorzugehen, damit die Anschlüsse und der Körper selbst keinen Schaden nehmen.
b. Den Körper des Chips muss beim Löten in Berührung mit der Printplatte gehalten werden.
c. Der zu verwendende Lötkolben (ca. 30 Watt) sollte vorzugsweise ausgestattet sein mit einer Wärmeregelung (Löttemperatur ca. 225 bis 250 °C).
d. Der Lötvorgang soll nicht ausserhalb des spezifizierten Raums erfolgen.
e. Es darf Lötflussmittel (oder Harz) benutzt werden; diese Mittel dürfen nicht sauer sein.
f. Nach dem Löten den Chip nach und nach bei Raumtemperatur abkühlen lassen.
g. Die Zinnlotmenge soll zweckmässig sein: Mit einer Uebermenge kann der Chip rissig werden und andere Schwierigkeiten erfahren (Krümmung der Printplatte, geknickte Anschlüsse usw.). Siehe Bild 5.

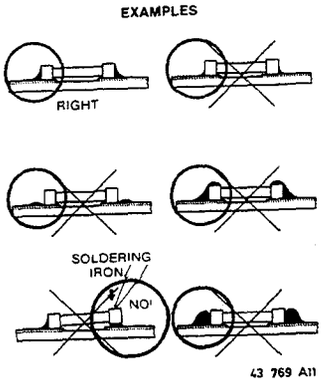

Fig. 5

ELEKTRISCHE ANWEISUNGEN

A. EINSTELLUNGEN AN DER HAUPTPLATINE (Bild 11)

1. **+100V–Versorgungsspannung**
   Einen Gleichspannungsmesser über C2631 anschliessen. Mit Potentiometer 3635 die Spannung auf +100 V regeln.
2. **Horizontale Synchronisierung**
   Die Anschlüsse 5 und 9 von IC7470 miteinander verbinden. Ein Antennensignal zuführen und den Empfänger abstimmen. Potentiometer 3457 regeln, bis das Bild gerade steht. Die Durchverbindung beseitigen.
3. **Horizontale Zentrierung**
   Wird mit Potentiometer 3461 eingestellt.
4. **Bildbreite**
   Wird mit Potentiometer 3525 eingestellt.
5. **Vertikale Zentrierung**
   Wird mit Schalter 7504 eingestellt.
6. **Bildhöhe**
   Wird mit Potentiometer 3510 eingestellt.
7. **Fokussierung**
   Wird mit dem Fokuspotentiometer in dem Zeilenausgangstransformator eingestellt (siehe Bild 6).
8. **AFC**
   Einen Signalgeber (z.B. PM 5326) anschliessen, wie es in Bild 7 enthalten ist, und dessen Frequenz auf 38,9 MHz einstellen. Ein Voltmeter an Anschluss 15 von IC7020 schalten und mit 5034 auf 6 Volt (Gleichsp.) regeln. Dies ist nicht wirksam in System SECAM L'.
9. **AVR – HF (RF – AGC)**
   Wenn das Bild eines starken Ortssenders verzerrt wiedergegeben wird, Potentiometer 3012 einstellen, bis das Bild unverzerrt ist.
10. **AVR – ZF (IF – AGC)**
    Ein Generatorsignal (z.B. PM5515) einspeisen. Ein Oszilloskop an Anschluss 22 von IC7020 schalten und mit Potentiometer 3027 auf 2 Vss Video regeln.
11. **SECAM: "CIRCUIT CLOCHE"**
    Ein Generatorsignal (z.B. PM5326) über Anschluss 20 des Eurokonnektors einspeisen und dessen Frequenz auf 4,286 MHz einstellen. Ein Oszilloskop (über eine 'probe' Ri $\geq$ 1MΩ, C$\leq$ 10 pF) über C2316 schalten und 5316 auf Höchstamplitude regeln.
12. **Der SECAM–Demodulator**
    Ein SECAM–Schwarzrastersignal (z.B. PM5518–TX) einspeisen. Oszilloskop mit den Anschlüssen 11 und 12 von IC7315 verbinden. 5321 und 3321 dahin regeln, dass sich eine Mindestmodulation ergibt. Sodann ein SECAM–Farbbalkenmuster zuführen und 3321 ggf. dahin nachregeln, dass:
    R–Y Amplitude an Anschluss 12 von IC7315 = 1,26 V ist;
    B–Y Amplitude an Anschluss 11 von IC7315 = 1,6 V ist.
13. **Der Bilddemodulator**

a. Einen Signalgeber (z.B. PM5326) anschliessen wie es Bild 7 zeigt, und dessen Frequenz auf 38,9 MHz einstellen. Das Signal mit beispielsweise 1 kHz in Amplitude modulieren. Widerstand 3001 auf einer Seite loslöten (Speisespannung für den Tuner). Oszilloskop an Anschluss 22 von IC7020 schalten und 5035 auf ein Höchstsignal (unverzerrt) regeln. Dafür sorgen, dass der Demodulator nicht übersteuert wird. Widerstand 3001 wieder anlöten.

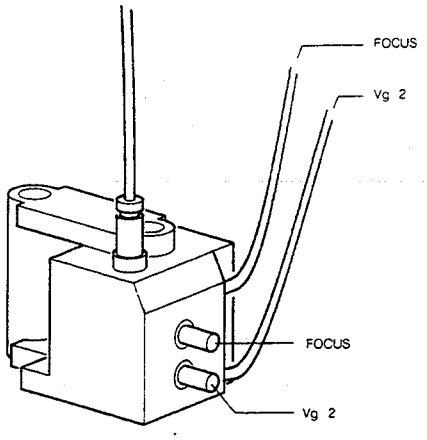

Fig. 6

MDA 00633
CP90
T28/723

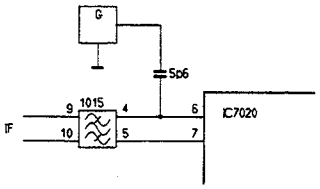

Fig. 7

PRS.03980
T33/816

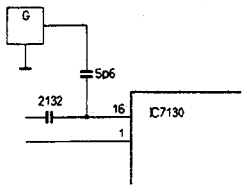

Fig. 8

PRS.03981
T33/813

b.* Einen Signalgeber und ein Oszilloskop wie in 13.a angegeben anschliessen.
Den Empfänger im VHF Band 1 abstimmen und mittels der Systemtaste ([Y]) an der Ortstastatur in System SECAM stellen.
5035 auf ein Höchstsignal (unverzerrt) regeln.
Jetzt umschalten in System PAL/SECAM B/G und den Signalgeber auf 38.9 MHz einstellen.
5036 auf ein Höchstsignal (unverzerrt) regeln.

14. **Der 'intercarrier'–Demodulator**
    Einen Signalgeber (z.B. PM5326) anschliessen wie es Bild 8 zeigt, und dessen Frequenz auf 38,9 MHz einstellen. Das Signal mit beispielsweise 1 kHz in Amplitude modulieren. Oszilloskop an Anschluss 12 von IC7130 schalten und 5132 auf Mindestamplitude regeln. Dafür sorgen, dass der Demodulator nicht übersteuert wird.
15. **ZF–Tonfilter**

a. Widerstand 3001 auf einer Seite loslöten (Speisespannung für den Tuner). Einen Signalgeber (z.B. PM5326) über einen Kondensator mit einer Kapazität gleich 5,6 pF an Anschluss 16 des Tuners schalten, und dessen Frequenz auf 32,4 MHz (39.9 MHz)* einstellen. Das Signal mit beispielsweise 1 kHz in Amplitude modulieren.
System SECAM (und den Empfänger im VHF Band 1 abstimmen)* mit Hilfe der Systemtaste ([Y]) an der Ortstastatur wählen. Oszilloskop an Anschluss 6 von IC7130 schalten und 5052 und 5053 auf Höchstamplitude regeln. Widerstand 3001 wieder anlöten.

C. EINSTELLUNGEN AM MONOTOMMODUL (Bild 11)

1. **AM–Ton**
   Einen Signalgeber (z.B. PM5326) an Anschluss 3–6 schalten und dessen Frequenz auf 32,4 MHz einstellen. Dafür sorgen, dass keine Uebersteuerung erfolgt.
   Oszilloskop an Anschluss 1-7 anschliessen wie Bild 10 zeigt. Mit Hilfe der Systemtaste ([Y]) an der Ortstastatur für SECAM wählen. Nun 5103 und 5107 auf Höchstamplitude regeln.

2. **FM–Ton**
   Ein Generatorsignal (z.B. PM 5515) einspeisen, dessen Tonträger mit einer Frequenz von beispielsweise 1 kHz frequenzmoduliert ist. Mit Hilfe der Systemtaste ([Y]) an der Ortstastatur für System PAL/SECAM B/G wählen. Oszilloskop an Anschluss 1–7 oder 1–8 schalten und 5115 auf ein Höchstsignal (unverzerrt) regeln.

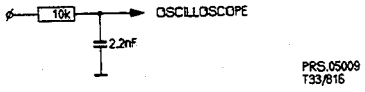

Fig. 10

D. EINSTELLUNGEN AN DER BILDRÖHRENPLATINE (Bild 11)

1. **Einstellung von Vg2**
   Ein Schwarzrastersignal einspeizen. Oszilloskop mit den Anschlüssen 2 und 1 von IC7380 verbinden, messen und notieren, auf welchem Gleichspannungsniveau sich die Unterseite enes jeden Oszillogramms befindet. Das niedrigste Niveau mit dem Vg2 potentiometer (Bild 6) auf 125 V einstellen.

2. **Grauskala**
   Ein Grauskala–Prüfmuster einspeisen und das Gerät in gewöhnlicher Weise einstellen. Das Gerät etwa 10 Minuten anheizen lassen. 3380 und 3384 regeln, bis die verlangte Grauskala erhalten worden ist.

E. EINSTELLUNG AM VIDEOTEXTDECODER (Bild 11)

Anschluss 22 von IC7830 an Masse legen. Einen Frequenzmesser an Anschluss 17 von IC7830 schalten und 5803 auf 6.000 MHz ± 30 kHz regeln. Durchverbindung beseitigen.

Wenn ein Hubgenerator ('sweepgenerator') vorhanden ist, lässt sich dieses Filter auch damit regeln. Zu den gleichen Bedingungen wie oben 5052 und 5053 dahin regeln, dass die Kurve A (siehe Bild 9) auf dem Oszilloskopschirm sichtbar ist. Nun das Gerät in die Stellung PAL/SECAM B/G schalten. Nun muss Kurve B (siehe Bild 9) auf dem Oszilloskopschirm sichtbar sein.

b.* Einen Signalgeber und ein Oszilloskop wie in 15.a angegeben anschliessen. Den Signalgeber auf 38.9 MHz einstellen. 5068 auf Mindestamplitude regeln.

16.* Ton Sperrfilter

Einen Signalgeber (z.B. PM5326) über einen Kondensator (5,6pF) an Anschluss 16 des Tuners schalten, und dessen Frequenz auf 33,4 MHz einstellen.
Den Empfänger in System PAL/SECAM B/G stellen, und das Signal mit beispielsweise 1kHz Amplitude modulieren.
Ein Oszilloskop an Anschluss 22-IC7020 anschliessen und 5020 auf Mindestamplitude regeln.
Dafür sorgen, dass der Demodulator nicht übersteuert wird.

* **Extra Einstellungen nur gültig für "Multi France" Geräte**

B. EINSTELLUNGEN AM STEREO-TONMODUL (Bild 11)

Anmerkung: Wo bei den Regelungen von einem Generatorsignal die Rede ist, wurde der Farbmustergenerator PM5515 eingesetzt.

1. Der 5,5MHz-Tonteil

Ein Generatorsignal (PAL oder SECAM B/G) einspeisen, dessen Tonträger mit einer Frequenz von beispielsweise 1 kHz frequenzmoduliert ist.
Den Generator in die Monostellung bringen und mit 5182 auf Mindeststöring im Ton regeln.
Oder mit einem Oszilloskop an Anschluss 4 von IC7170 (Oszilloskop in AC-Stelung) messen und mit 5182 auf Höchstamplitude regeln.

2. Der 5,742MHz-Tonteil

a. Ein Generatorsignal (PAL oder SECAM B/G) einspeisen mit zwei Tonträgern, deren Tonträger mit einer Frequenz (z.B. 1 kHz) moduliert sind und der zweite Tonträger mit dem Pilotsignal für die zweite Sprache versehen ist. Mit Hilfe der Fernbedienung für Sprache 2 wählen.
b. Dann 5183 auf Mindeststörung im Ton regeln.
Oder mit einem Oszilloskop an Anschluss 5 von IC7170 (Oszilloskop in AC-Stellung) messen und mit 5183 auf Höchstamplitude regeln.

3. Pilottoneinstellung

Ein Generatorsignal einspeisen wie in Punkt 2a. 5200 dahin regeln, dass das Gerät richtig zwischen Sprache 1 und Sprache 2 umschaltet (Pilotton = 54,688 kHz).

4. Stereomatrix

Ein Generatorsignal einspeisen und den Generator in die Stereostellung bringen und die Taste R(M2) drücken. Oszilloskop an Anschluss 20 von IC7220 schalten und mit 3212 auf Mindestamplitude regeln.

5. 117,5Hz-Aktivfilter (Stereofilter)

Ein Generatorsignal einspeisen und den Generator in die Stereostellung bringen. Beide Tonträger sind unmoduliert. Oszilloskop an Anschluss 23 von IC7220 schalten und 3243 auf Höchstamplitude regeln.

6. 274,1Hz-Aktivfilter (Zweitsprachefilter)

Ein Generatorsignal mit 2 Tonträgern einspeisen; die Tonträger sind unmoduliert (Generator in der DUAL-Stellung).
Oszilloskop an Anschluss 2 von IC7220 schalten und 3245 auf Höchstamplitude regeln.

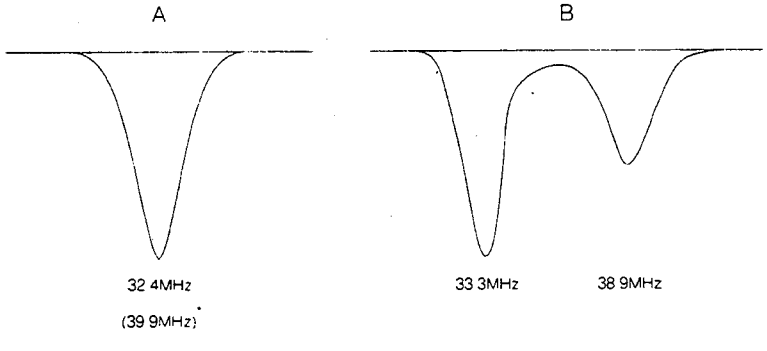

Fig. 9

PRS 03982
T33/818

WIRING DIAGRAM

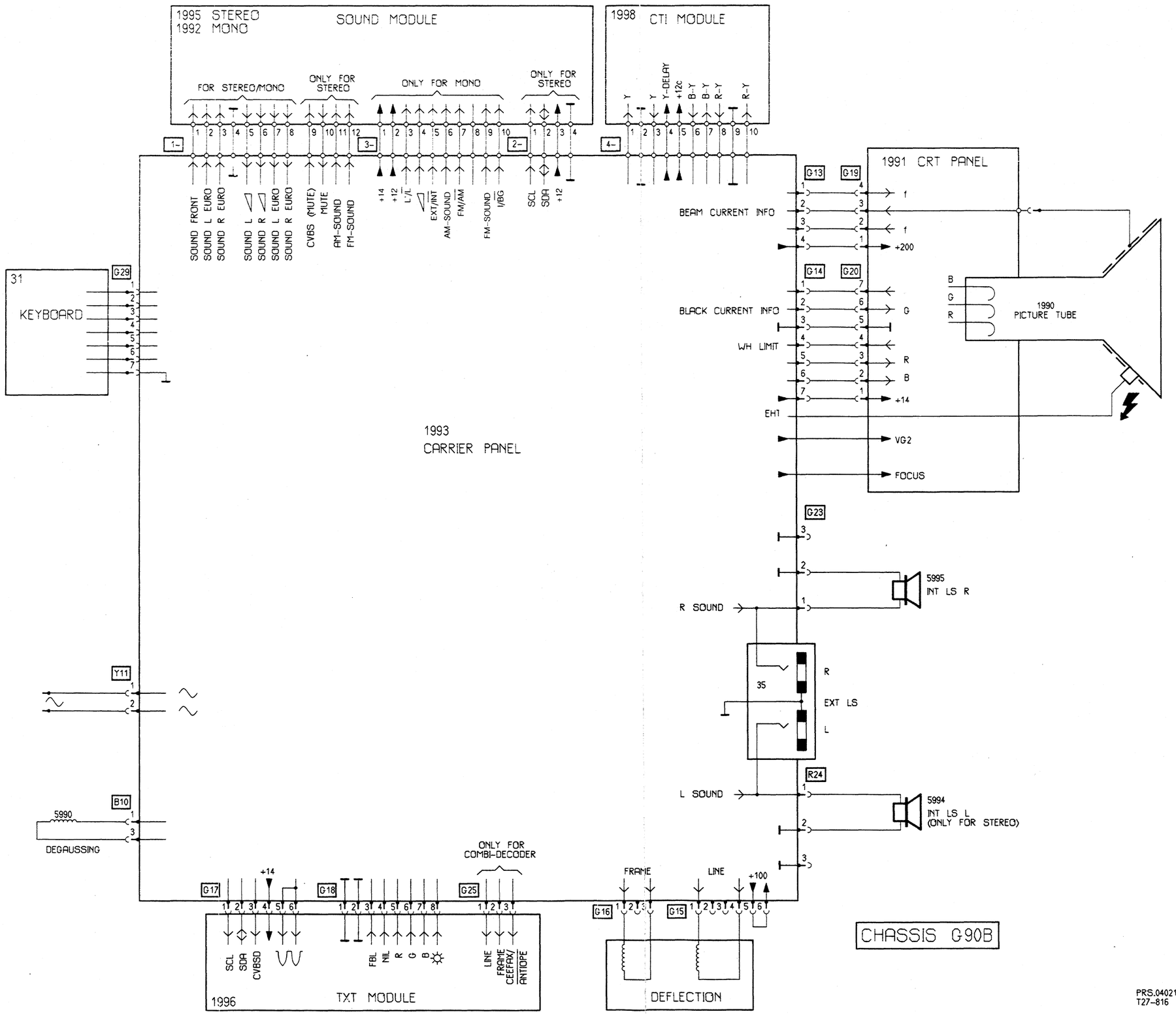

PRS.04021
T27-816

SURVEY OF PANELS Fig. 11

CARRIER PANEL

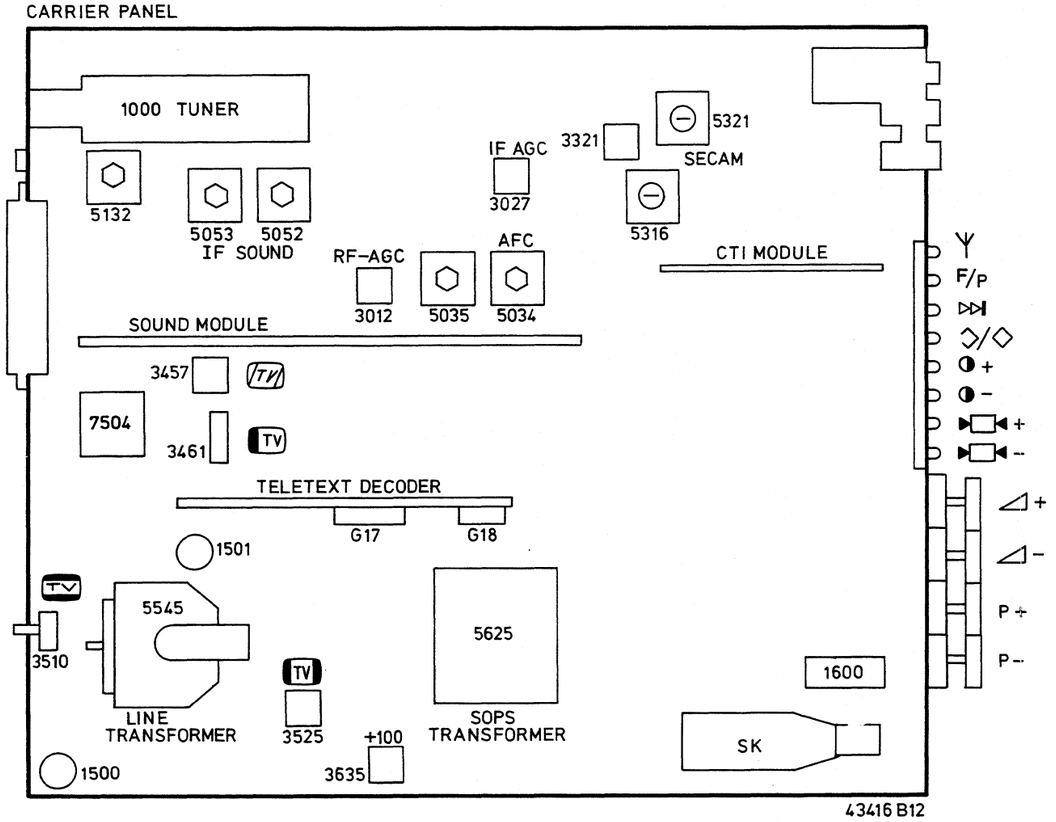

43416 B12

CTI MODULE

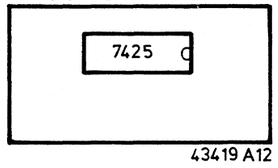

43419 A12

PICTURE TUBE PANEL

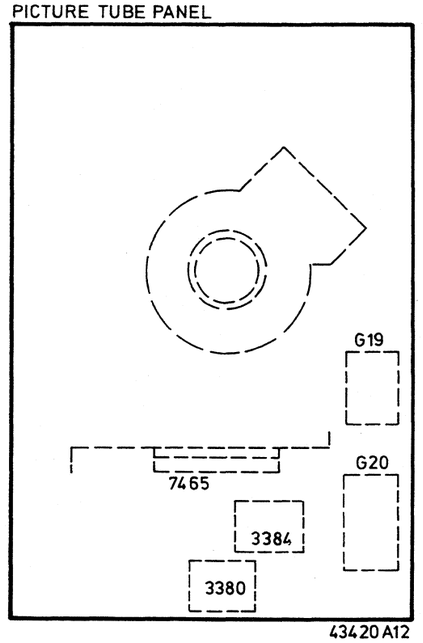

43420 A12

TELETEXT DECODER

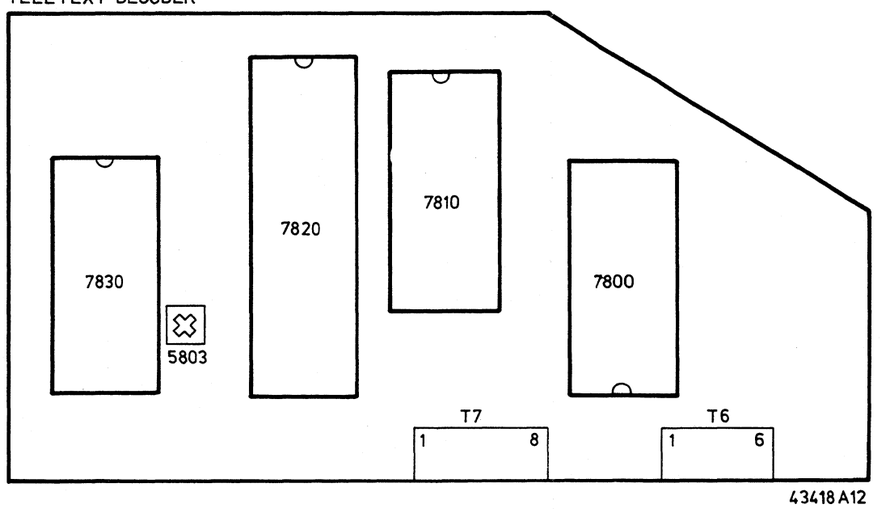

43418 A12

STEREO SOUND MODULE

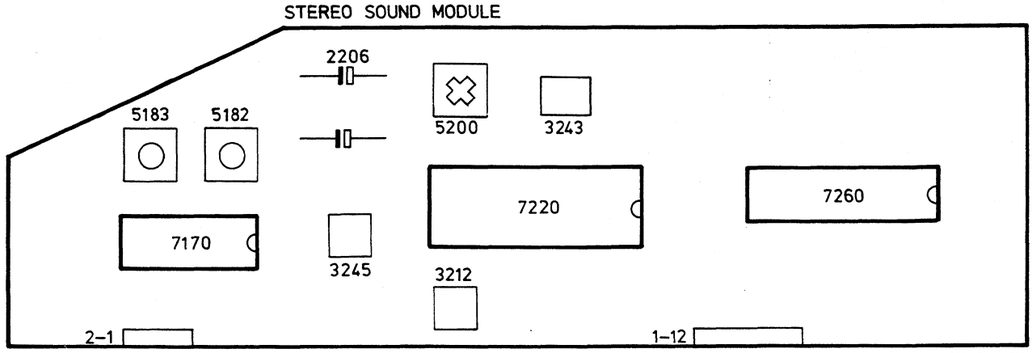

43417 A12

MONO SOUND MODULE

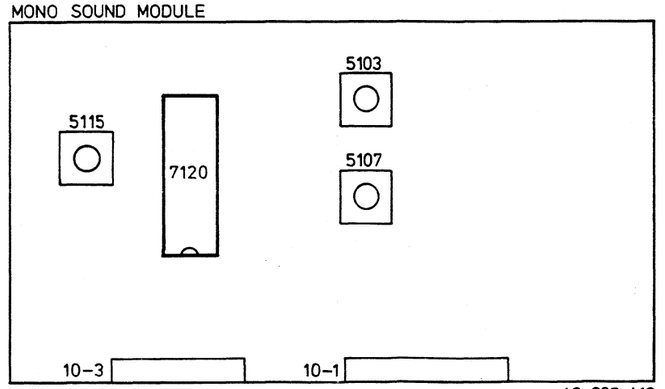

43 685 A12

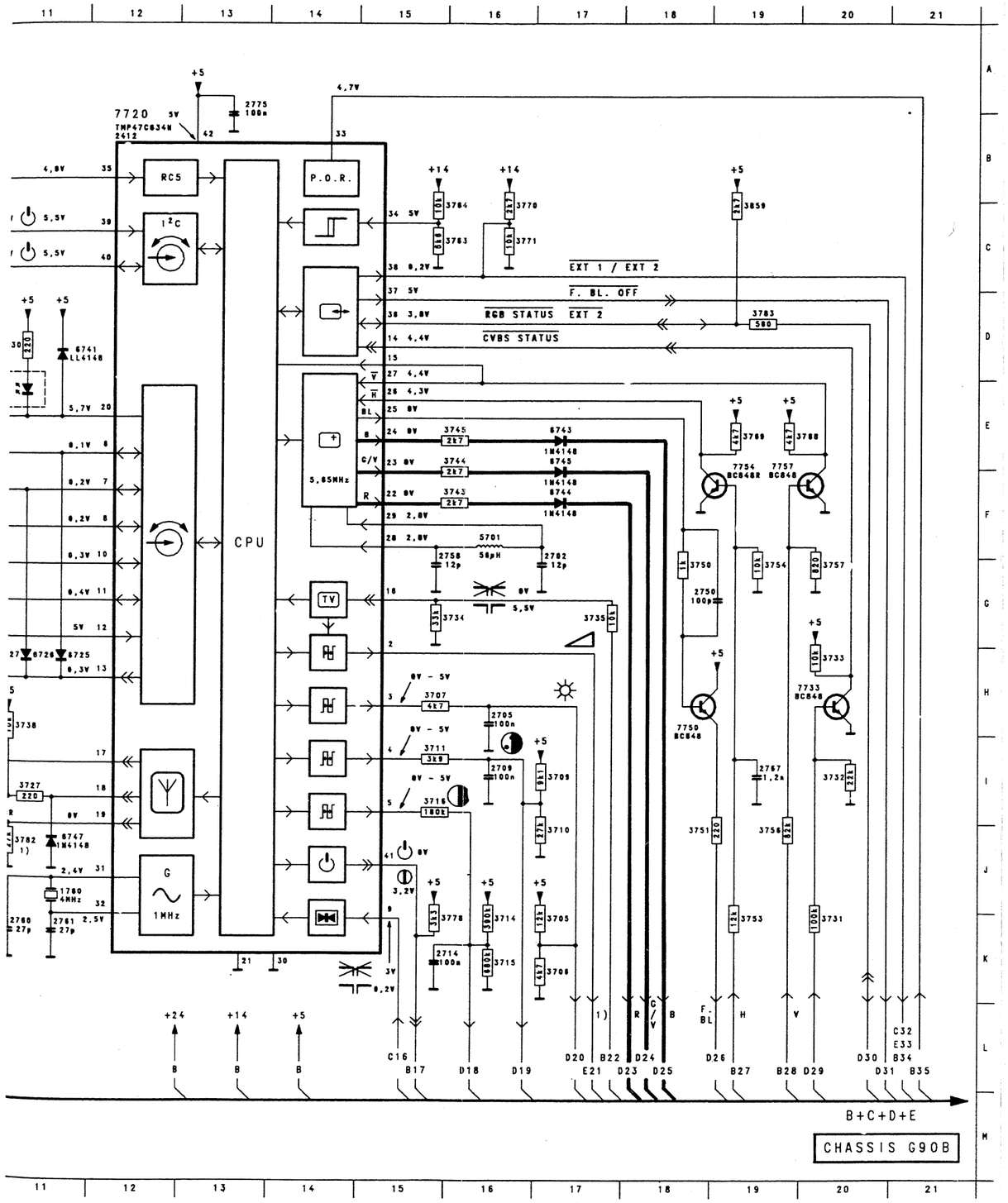

31	E 5
1G29	E 8
1003	I 2
1760	J11
1986	I 1
2G29	F 8
2702	F17
2705	H16
2709	I16
2714	K15
2724	I 8
2750	G18
2758	F16
2760	K11
2761	K11
2766	K 4
2767	I19
2775	A13
3G29	F 8
3021	K 9
3705	K17
3706	K17
3707	H15
3709	I17
3710	J17
3711	I15
3714	K16
3715	K16
3716	I15
3717	K 5
3729	I 8
3730	D11
3731	K20
3732	I20
3733	H20
3734	G15
3735	G17
3736	H10
3737	H 9
3738	H11
3742	D10
3743	F16
3744	E16
3745	E16
3751	J18
3753	K19
3754	G19
3756	J19
3757	G20
3763	C16
3764	C16
3765	I 5
3766	J 5
3767	K 7
3768	E20
3769	E19
3770	C16
3771	C16
3772	K 7
3773	K 8
3776	K 9
3777	K 8
3778	K15
3782	J11
3859	C19
4G29	F 8
5G29	G 8
5701	F16
6G29	G 8
6725	H11
6726	H11
6727	H11
6728	H10
6729	H10
6741	D11
6742	E10
6743	E17
6744	F17
6745	E17
7G29	H 8
7720	B12
7733	H20
7737	I10
7741	I10
7750	H18
7754	E19
7757	E19
7766	I 6
7770	H 7

DIAGRAM-SCHEMA-SCHALTBILD-SCHEMA-DIAGRAM A

REMARKS-REMARQUES-ANMERKUNGEN-NOTE-NOTE

1) PRESENT IN MONO SETS ONLY
PRESENT SUR LES APPAREILS MONO SEULEMENT
ANWESEND IN GERÄTEN MIT MONO TON
PRESENTE SUI MODELLI CON MONO
PRESENTE SOBRE MODELLOS CON MONO

2) 6725 PRESENT IN NON REMOTE SETS
PRESENT SUR LES APPAREILS SANS C.A.D
ANWESEND IN GERÄTEN OHNE FERNBEDIENUNG
PRESENTE SUI MODELLI SENZA C.R
PRESENTE SOBRE MODELLOS SIN C.R

6726 PRESENT IN UHF ONLY SETS
PRESENT SUR LES APPAREILS
UNIQUEMENT UHF
ANWESEND IN GERÄTEN MIT NUR EINEM
UHF KANALWÄHLER
PRESENTE SUI MODELLI SOLO UHF
PRESENTE SOBRE MODELLOS SOLAMENTE UHF

6727 PRESENT IN HYPERBAND SETS
PRESENT SUR LES APPAREILS AYANT
UN SELECTEUR HYPERBANDE
ANWESEND IN GERÄTEN MIT HYPERBAND
KANALWÄHLER
PRESENTE SUI MODELLI CON SELETTORE
IPERBANDA
PRESENTE SOBRE MODELLOS CON SELECTOR
HIPERBANDA

6728 PRESENT IN MULTI FRENCH SETS
PRESENT SUR LES APPAREILS MULTI FRANCE
ANWESEND IN GERÄTEN MULTI FRANZÖSISCH
PRESENTE SUI MODELLI MULTI FRANCIA
PRESENTE SOBRE MODELLOS MULTI FRANCIA

6729 PRESENT IN MULTI EUROPE SETS
PRESENT SUR LES APPAREILS MULTI EUROPE
ANWESEND IN GERÄTEN MULTI EUROPA
PRESENTE SUI MODELLI MULTI EUROPA
PRESENTE SOBRE MODELLOS MULTI EUROPA

3) NOT PRESENT IN EUROPA SETS
ABSENT DANS LES APPAREILS EUROPE
NICHT ANWESEND IN GERÄTEN EUROPA
ASSENTE SUI MODELLI EUROPA
AUSENTE SOBRE MODELLOS EUROPA

4) 3021 2,7kΩ IN MULTI EUROPE MONO SETS
10kΩ IN MULTI EUROPE STEREO SETS
2,7kΩ SUR LES APPAREILS MULTI EUROPE MONO
10kΩ SUR LES APPAREILS MULTI EUROPE STEREO
2,7kΩ IN GERAETEN MULTI EUROPA MONO
10kΩ IN GERAETEN MULTI EUROPA STEREO
2,7kΩ SUI MODELLI MULTI EUROPA MONO
10kΩ SUI MODELLI MULTI EUROPA STEREO
2,7kΩ SOBRE MODELLOS MULTI EUROPA MONO
10kΩ SOBRE MODELLOS MULTI EUROPA STEREO

5) 3717 PRESENT IN NON REMOTE SETS
PRESENT SUR LES APPAREILS SANS CAD
ANWESEND IN GERAETEN OHNE FERNBEDIENUNG
PRESENT SUI MODELLI SENZA C.R
PRESENT SOBRE MODELLOS SIN C.R

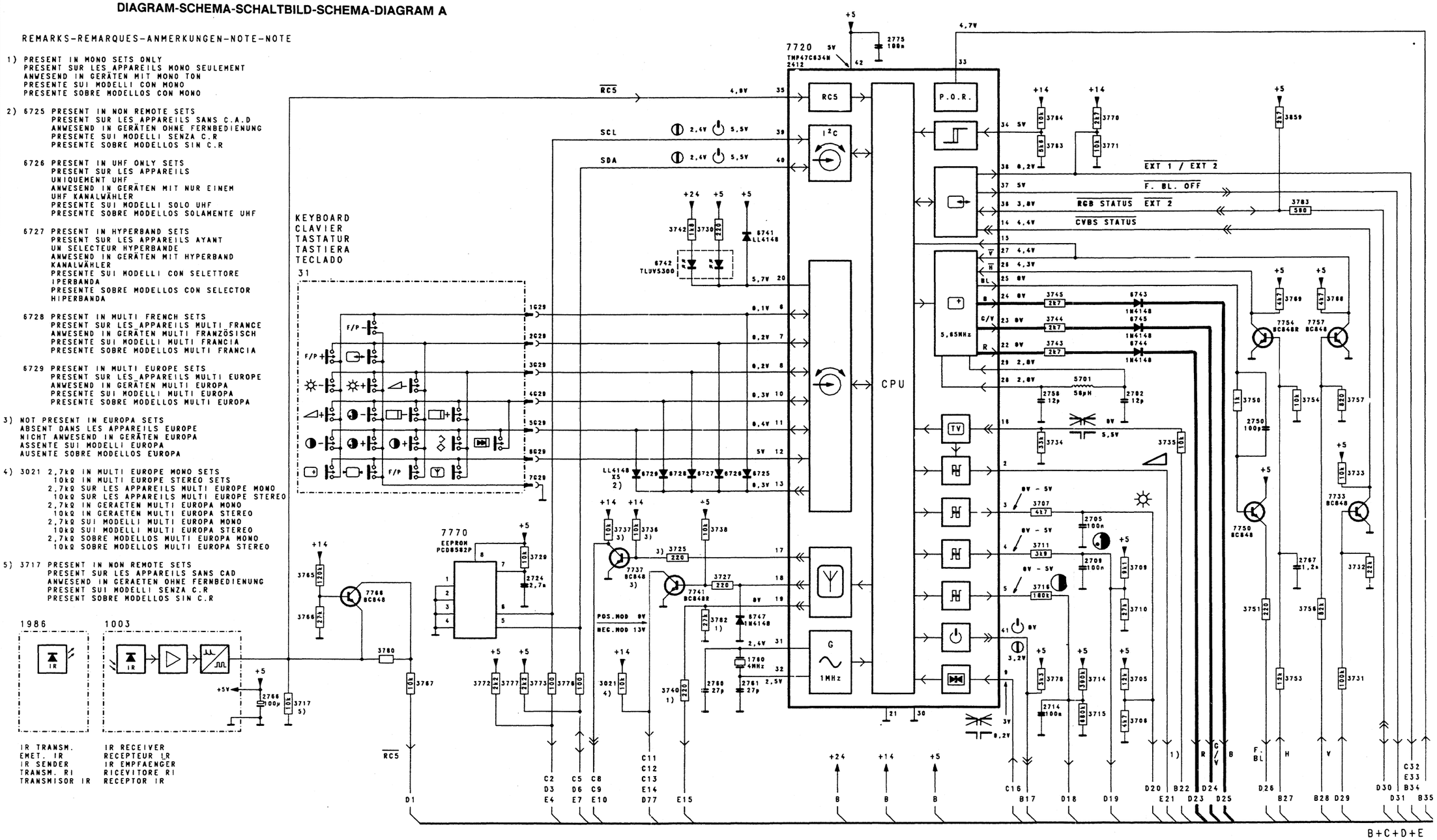

DIAGRAM - SCHEMA - SCHALTBILD - SCHEMA - DIAGRAMA B

SYNCHRONISATION
SINCRONIZZAZIONE
SYNGRONISMO

HORIZONTAL
ORIZZONTALE

EAST/WEST
OST/WEST
EST/OUEST
ESTE/OESTE

SUPPLY
ALIMENTATION
SPEISUNG
ALIMENTAZIONE
ALIMENTACION

DEGAUSSING
DEMAGNETISATION
SMAGNETTIZZAZIONE
DESMAGNETIZACION

VERTICAL
VERTICALE
VERTICAL

FRAME
FLY BACK
RETOUR TRAME

BEAM LIMIT

HOR. DEFL.

VERT. DEFL.

OVER VOLT.

* MEASURED IN RESPECT OF
MESUREES PAR RAPPORT A
GEMESSEM GEGENUBER
MESURATO NEI CONFRONTI DI
MEDIRSE CON RESPECTO DE

CHASSIS G90B

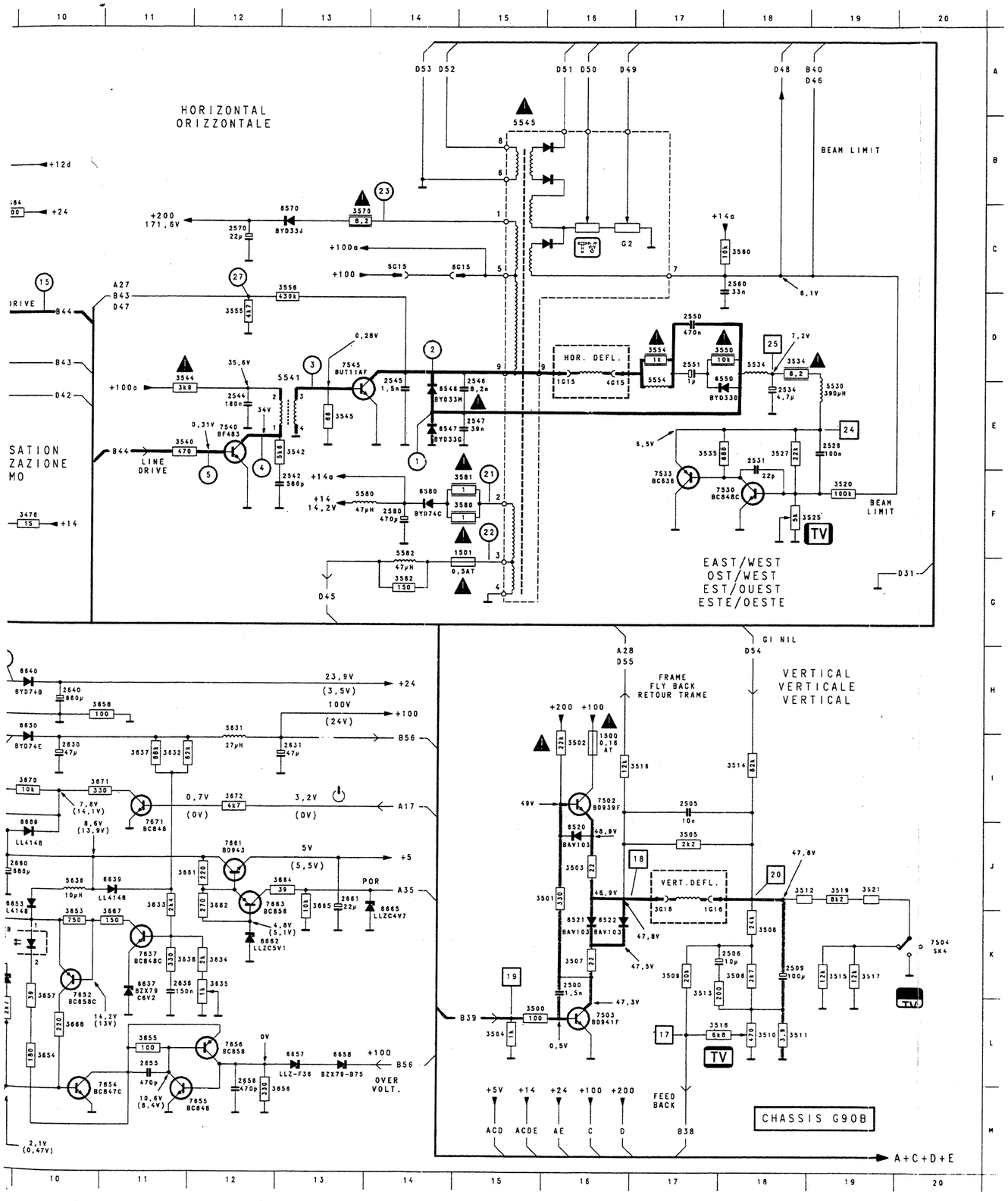

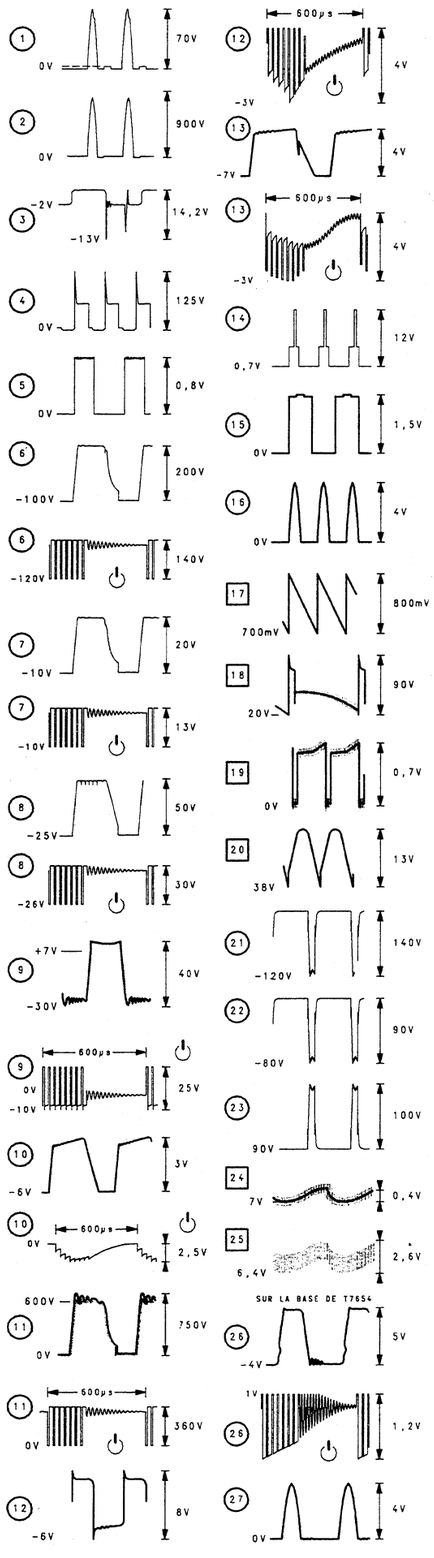

1B10	J 3	3505	J17	6463	F 7
1G15	E16	3506	K18	6464	F 7
1G16	J17	3507	K16	6465	F 9
1Y11	I 2	3508	K18	6476	C 2
1500	I16	3509	K17	6477	B 2
1501	F15	3510	L18	6520	J16
1600	I 4	3511	L18	6521	K16
2Y11	H 2	3512	J19	6522	K16
2451	D 3	3513	K17	6546	E14
2455	C 8	3514	I18	6547	E14
2456	C 8	3515	J19	6550	D17
2458	B 6	3516	L17	6570	C13
2459	F 6	3517	K19	6580	F14
2460	F 7	3518	I17	6602	I 6
2461	D 8	3519	K19	6603	I 7
2462	F 8	3520	F19	6604	I 6
2463	F 6	3521	J18	6605	I 7
2464	F 8	3525	F18	6611	K 3
2465	F 9	3527	E18	6613	K 4
2466	B 4	3534	D18	6614	K 4
2467	B 5	3535	E17	6615	K 9
2468	B 3	3540	E11	6616	K 9
2469	B 3	3542	F12	6617	L 3
2470	C 3	3544	D11	6621	K 8
2471	E 4	3545	E13	6622	L 8
2473	F 4	3550	D17	6623	K 7
2475	F 4	3554	D17	6630	H10
2500	K16	3555	D12	6637	K11
2505	I17	3556	C13	6639	J11
2506	K18	3560	C18	6640	H10
2509	K18	3570	C13	6645	K 9
2526	E19	3580	F15	6649	L 9
2531	E18	3581	F15	6653	J10
2534	E18	3582	G14	6657	L13
2542	E13	3601	J 5	6658	L13
2544	E12	3604	G 4	6660	J 9
2545	E14	3610	J 3	6662	K12
2546	E15	3611	J 4	6665	J14
2547	E15	3613	K 4	6669	J10
2550	D17	3614	I 6	6670	I 9
2551	D17	3615	J 6	7455	C 8
2560	C18	3616	L 6	7470	B 6
2570	C12	3617	L 3	7471	F 5
2580	F14	3618	J 6	7502	I16
2600	I 4	3620	I 7	7503	L16
2605	I 7	3621	K 7	7504	J19
2606	L 8	3622	L 8	7530	F18
2611	K 3	3623	K 7	7533	F17
2614	K 5	3632	I11	7540	E12
2617	L 2	3633	J11	7545	D13
2620	K 7	3634	K12	7612	J 5
2625	J 7	3635	K12	7614	K 5
2630	I10	3636	K11	7615	K 6
2631	I13	3637	I11	7616	K 6
2636	K11	3647	L 9	7625	J 7
2640	H10	3649	L 9	7637	K11
2650	M 9	3650	L 9	7652	K10
2655	L11	3653	K10	7654	M11
2656	L12	3654	L10	7655	M12
2660	J10	3655	L11	7656	L12
2661	J13	3656	L12	7661	J12
2670	I 9	3657	L10	7663	J12
3B10	J 3	3658	H10	7671	I11
3G16	J17	3661	J12		
3451	E 7	3662	J12		
3452	B 9	3664	J13		
3453	F 5	3665	J13		
3454	B 8	3667	K11		
3455	C 8	3668	L10		
3456	C 7	3670	I10		
3457	B 5	3671	I10		
3458	B 6	3672	I12		
3459	F 5	4G15	E16		
3460	F 7	5G15	C14		
3461	F 7	5530	E19		
3462	E 7	5534	D18		
3463	D 3	5541	D13		
3464	B 9	5545	B15		
3465	F 5	5554	D17		
3466	B 4	5580	F13		
3467	F 6	5582	F14		
3468	B 3	5600	I 4		
3469	B 3	5619	K 7		
3470	C 2	5621	K 8		
3471	E 3	5625	H 8		
3472	B 2	5631	H12		
3473	F 3	5632	H 9		
3474	C 1	5633	J 9		
3475	B 9	5634	H 9		
3476	F10	5636	J10		
3500	L15	5990	J 2		
3501	J16	6G15	C14		
3502	I16	6066	F 3		
3503	J16	6453	C 9		
3504	L15	6455	C 8		

1G26	C 3	3030	H11
1000	C 6	3031	F14
1001	D 2	3032	G19
1015	C10	3033	G18
1030	G15	3034	G19
1031	G15	3035	H15
2G26	B 3	3036	L 2
2001	C 4	3037	K 9
2002	G 7	3037	L 2
2003	H 7	3038	B20
2004	G 5	3039	C20
2005	G 5	3040	E16
2007	F17	3041	E16
2008	H12	3043	F19
2009	E 7	3044	E20
2013	F12	3045	E19
2014	D11	3046	F18
2016	D 8	3048	L 8
2017	L12	3049	E17
2018	F 9	3052	G 2
2019	D10	3055	L13
2020	E 9	3056	G 2
2021	D 9	3058	L14
2022	D11	3083	G19
2023	E11	3128	H 2
2024	E10	3131	L18
2030	H10	5020	E 9
2033	C12	5031	F15
2034	F13	5034	G13
2035	B15	5035	B13
2036	C16	5036	B18
2037	B16	5040	D19
2038	L 2	5052	K 4
2038	M 8	5052	K10
2040	D20	5053	K 4
2042	E16	5053	K11
2043	C11	5068	L 8
2044	E18	5132	I17
2046	L 9	5134	J19
2047	L 6	6004	G 4
2047	L14	6018	E 9
2048	K 3	6027	H11
2048	K 8	6037	C19
2049	K 3	6039	H 2
2049	K 7	6051	L 9
2050	J 2	6052	L11
2050	J 7	6053	L10
2051	K 3	6054	L13
2051	K 8	6058	L13
2052	K 4	7020	C15
2052	K10	7027	G11
2053	L11	7030	G10
2054	L 9	7032	G19
2055	L10	7039	G 2
2056	K 5	7044	E18
2056	K12	7130	J15
2057	K13		
2058	K 6		
2058	K13		
2059	K14		
2068	K 7		
2069	L 7		
2070	L12		
2072	K 6		
2073	L 6		
2110	J 6		
2127	H 2		
2130	L15		
2131	L17		
2132	J13		
2133	J18		
3G26	B 3		
3001	B 4		
3002	G 5		
3003	G 4		
3005	H 6		
3006	C 8		
3007	D 8		
3009	E 8		
3010	E 8		
3011	E 8		
3012	F11		
3013	F11		
3014	G13		
3015	D 9		
3016	F 8		
3017	G 8		
3022	F12		
3023	E11		
3024	F13		
3025	H15		
3026	G14		
3027	H14		
3028	H14		
3029	G11		

DIAGRAM-SCHEMA-SCHALTBILD-SCHEMA-DIAGRAM C-1 (MULTI FRANCE)

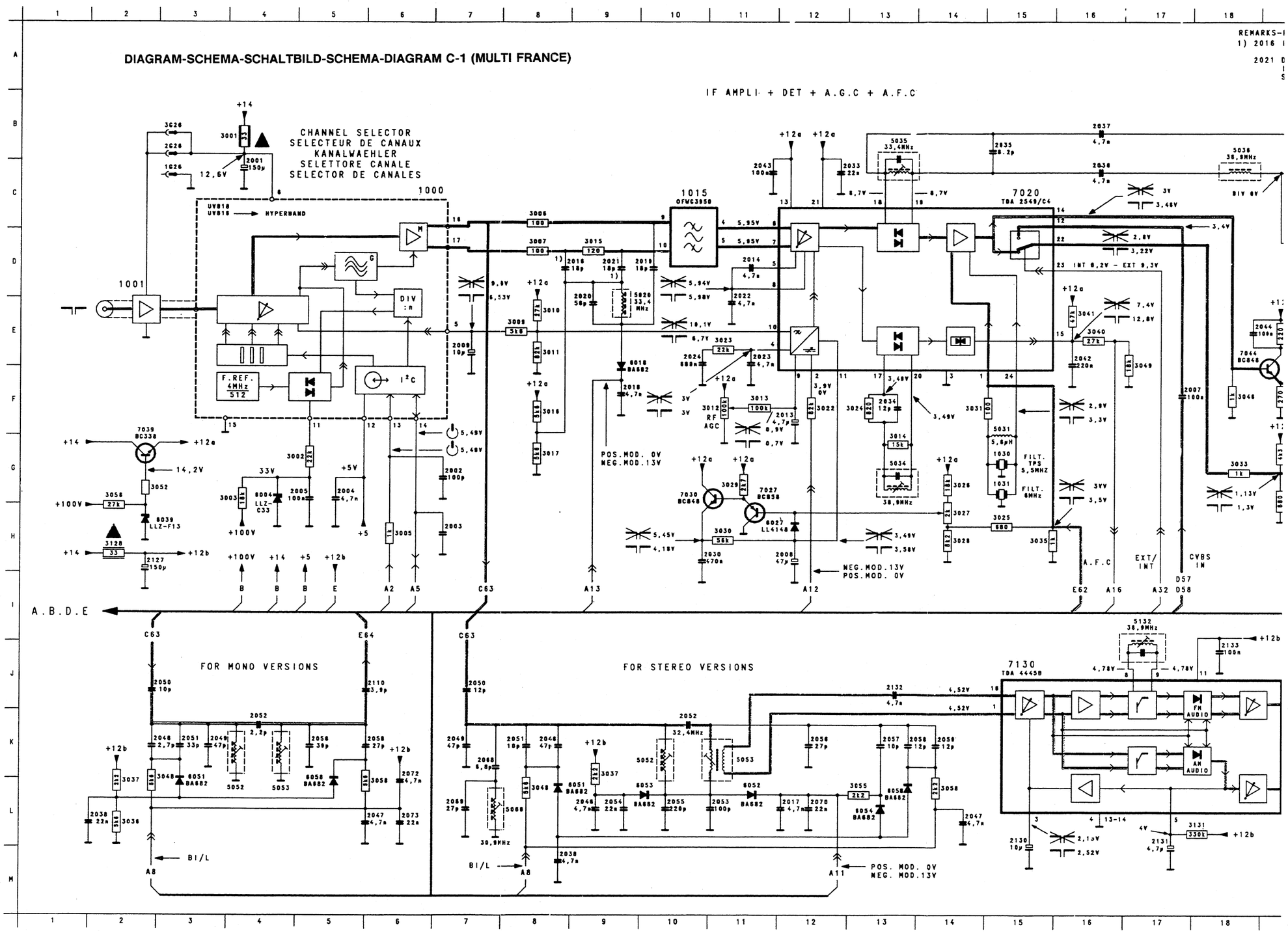

9

CE)

REMARKS-REMARQUES-ANMERKUNGEN-NOTE-NOTE
1) 2016 IN MONO VERSION 10pF
2021 DANS LES APPAREILS MONO 10pF
IN GERAETEN MONO 10pF
SUI MODELLI MONO 10pF

IF AMPLI + DET + A.G.C + A.F.C

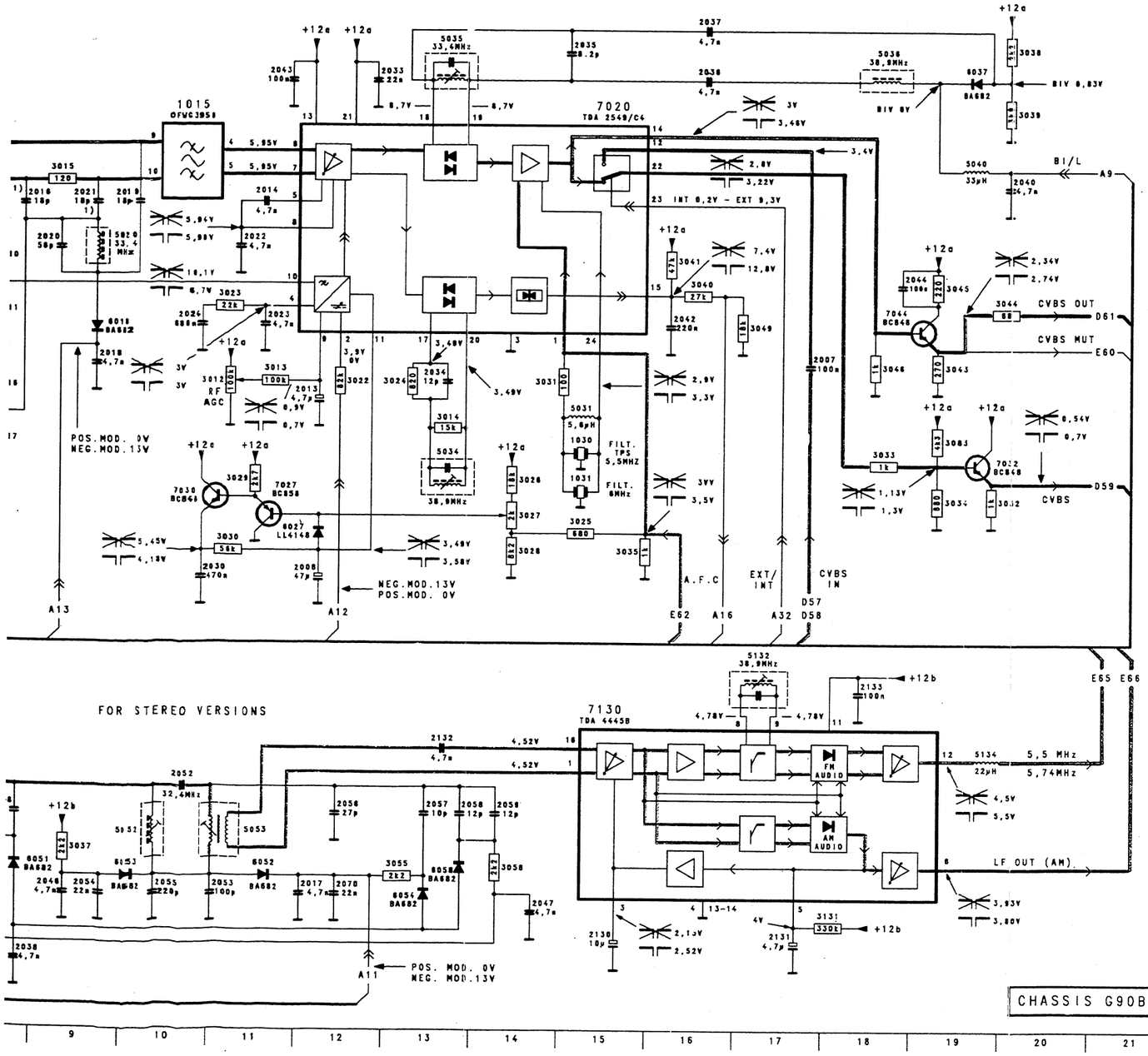

10 10

DIAGRAM-SCHEMA-SCHALTBILD-SCHEMA-DIAGRAM C-2 (MULTI EUROPE)

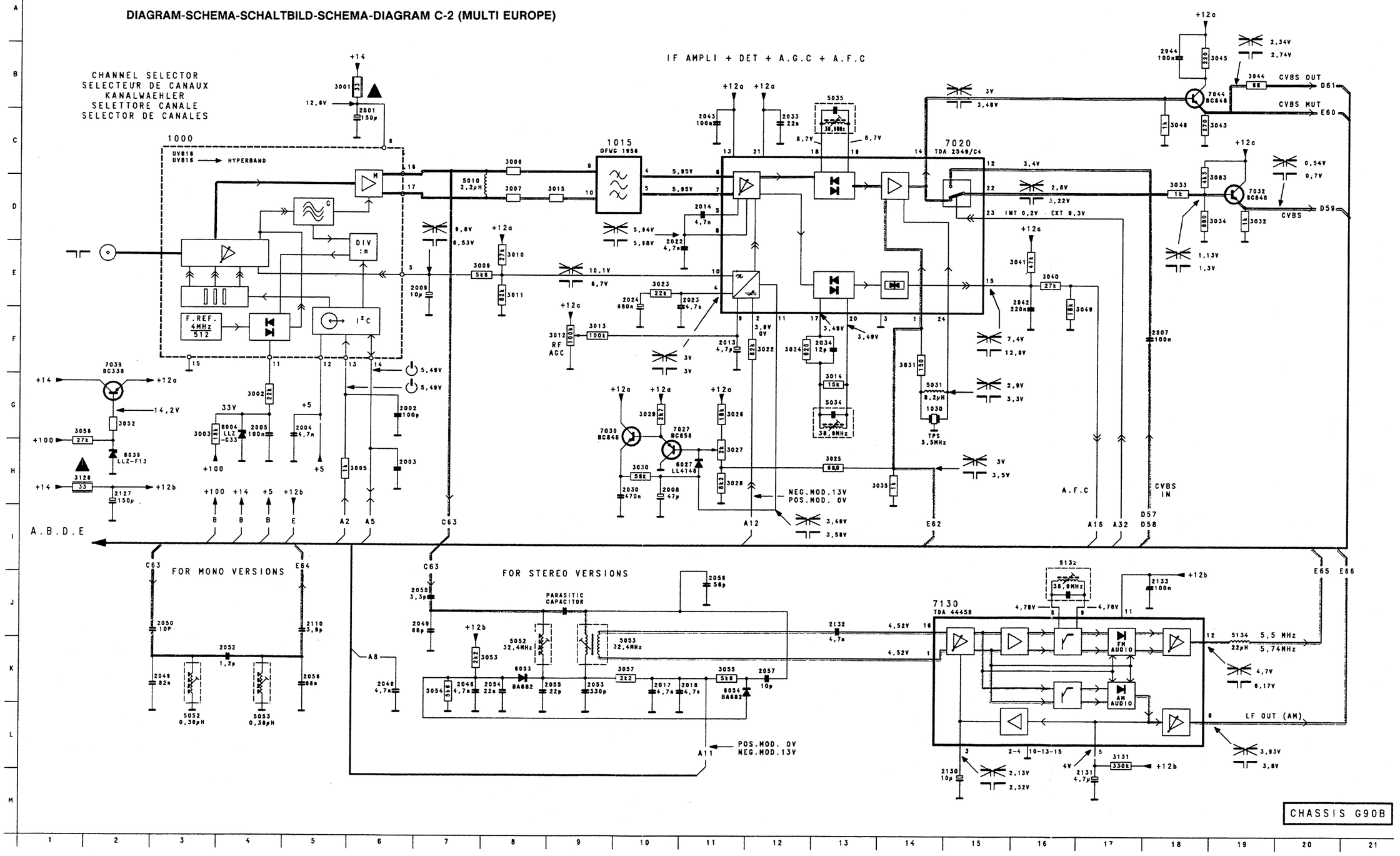

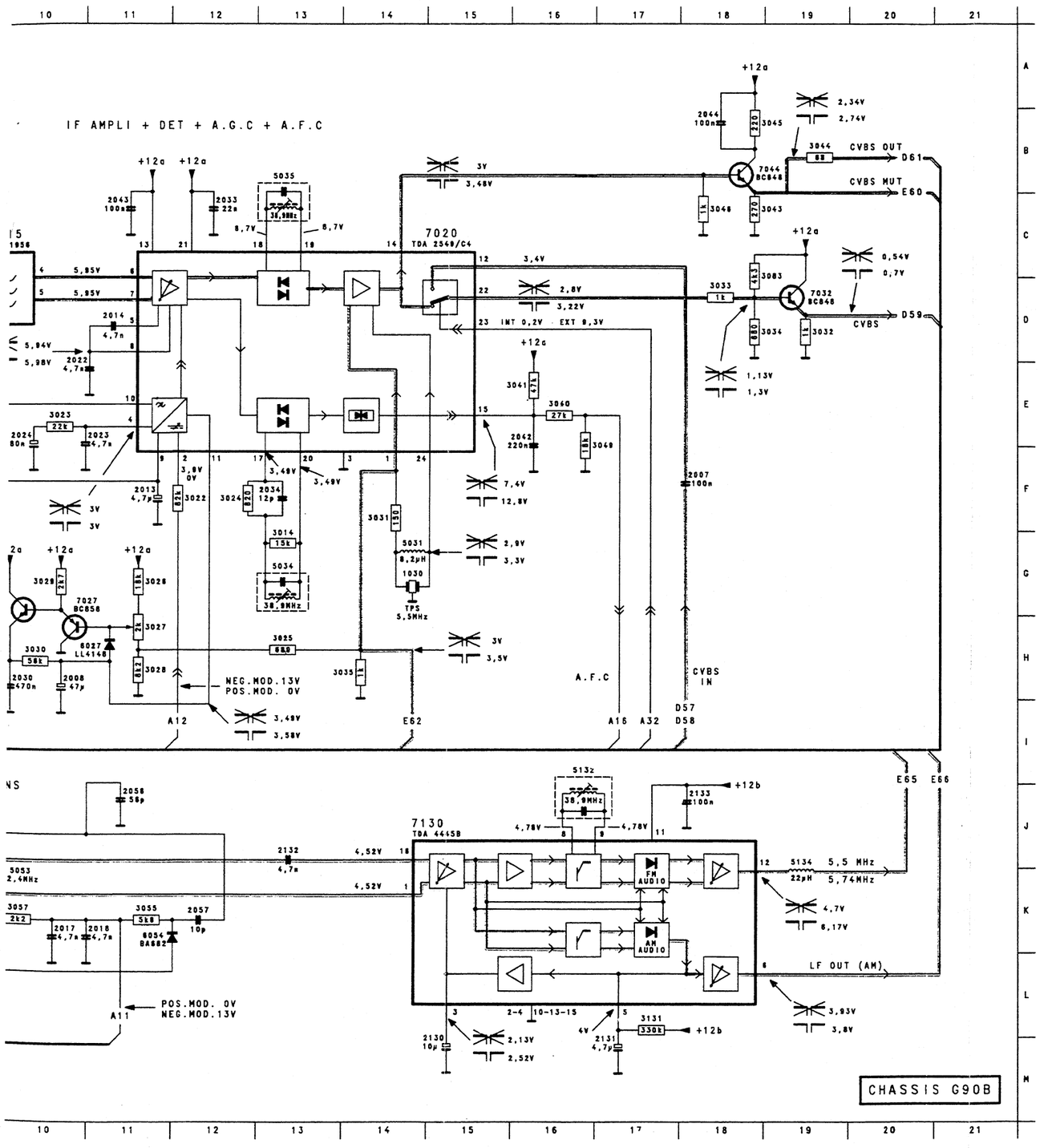

1000	C 3	5052	K 8
1015	C10	5053	K 4
1030	G14	5053	K10
2001	C 6	5132	I16
2002	G 6	5134	J19
2003	H 6	6004	G 4
2004	G 5	6027	H11
2005	G 4	6039	H 2
2007	F18	6053	K 8
2008	H10	6054	K11
2009	E 7		
2013	F11	7020	C15
2014	D11	7027	G10
2017	K10	7030	G 9
2018	K11	7032	D19
		7039	F 2
2022	D10		
2023	E11	7044	B18
2024	E10	7130	J14
2030	H10		
2033	C12		
2034	F13		
2038	K 1		
2042	E16		
2043	C11		
2044	B18		
2046	K 7		
2049	J 7		
2049	K 3		
2050	J 3		
2050	J 7		
2051	J 3		
2052	K 4		
2053	K 9		
2054	K 8		
2055	K 9		
2056	J11		
2057	K12		
2110	J 5		
2127	H 2		
2130	M15		
2131	M17		
2132	J13		
2133	J18		
3001	B 5		
3002	G 4		
3003	G 3		
3005	H 6		
3006	C-8		
3007	D 8		
3009	E 7		
3010	E 8		
3011	E 8		
3012	F 9		
3013	F 9		
3014	G13		
3015	D 9		
3022	F12		
3023	E10		
3024	F12		
3025	H13		
3026	G11		
3027	H11		
3028	H11		
3029	G10		
3030	H10		
3031	F14		
3032	D19		
3033	D18		
3034	D18		
3035	H14		
3040	E16		
3041	E16		
3043	C18		
3044	B19		
3045	B18		
3046	C18		
3049	E16		
3052	G 2		
3053	K 8		
3054	K 7		
3055	K11		
3056	H 1		
3057	K10		
3128	H 1		
3131	L17		
5010	D 7		
5031	G14		
5034	G13		
5035	B13		
5052	K 3		

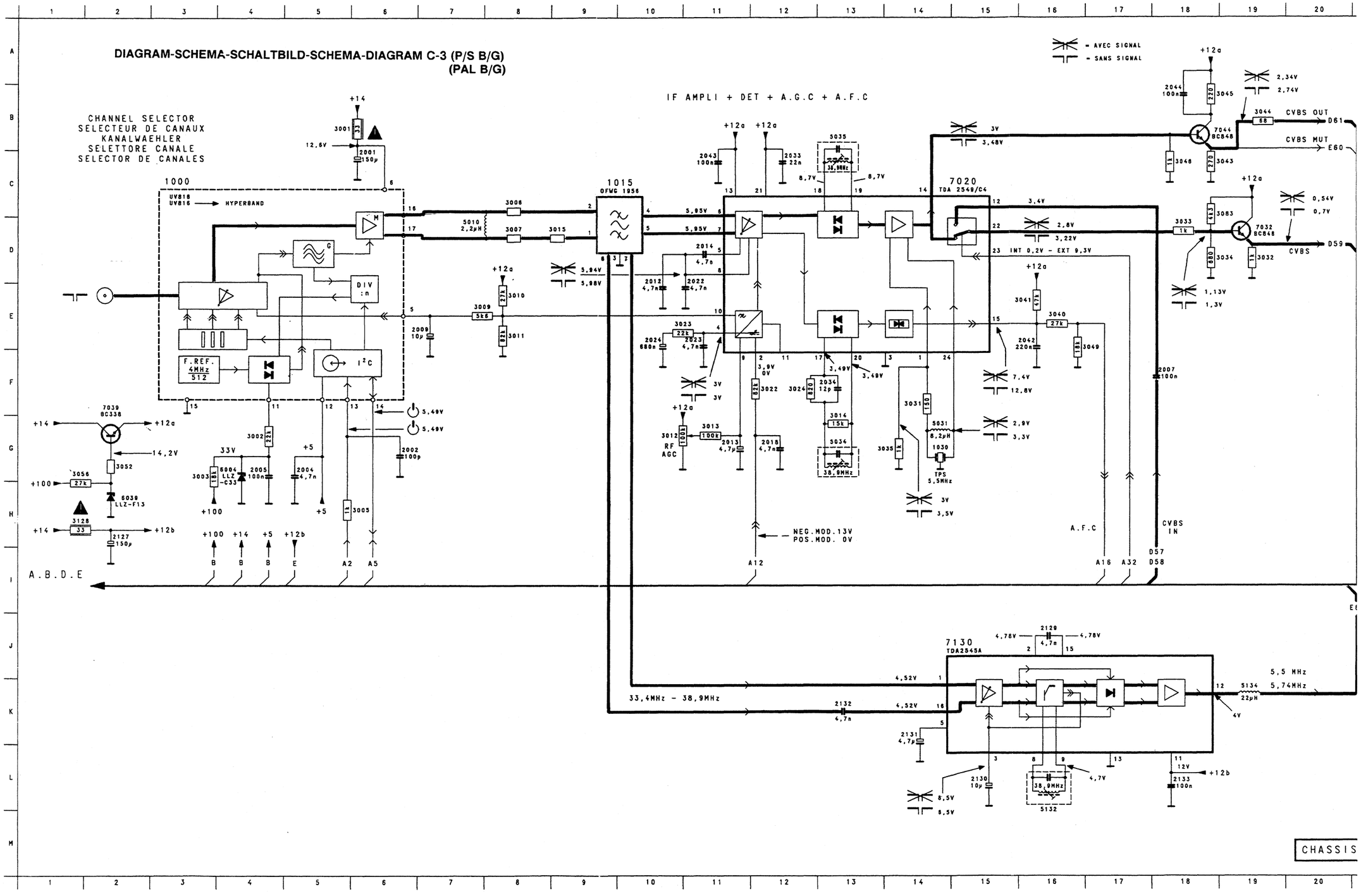
DIAGRAM-SCHEMA-SCHALTBILD-SCHEMA-DIAGRAM C-3 (P/S B/G)
(PAL B/G)
CHANNEL SELECTOR
SELECTEUR DE CANAUX
KANALWAEHLER
SELETTORE CANALE
SELECTOR DE CANALES
IF AMPLI + DET + A.G.C + A.F.C
= AVEC SIGNAL
= SANS SIGNAL
1000
UV818
UV816
HYPERBAND
1015
OFWG 1956
7020
TDA 2549/C4
7130
TDA2545A
7039
BC338
7044
BC848
7032
BC848
CVBS OUT
CVBS MUT
CVBS
CVBS IN
A.F.C
NEG.MOD.13V
POS.MOD. 0V
RF AGC
TPS 5,5MHz
33,4MHz - 38,9MHz
5,5 MHz
5,74MHz
A.B.D.E
CHASSIS

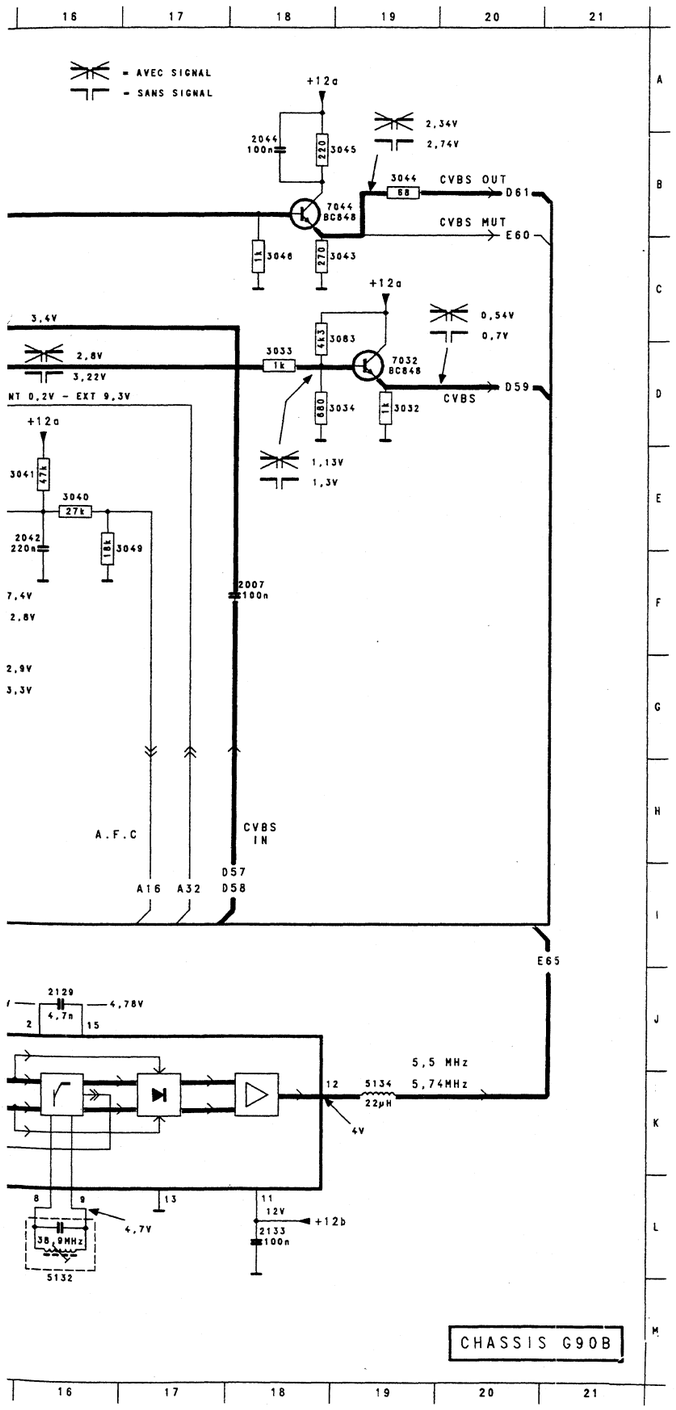

1000	C 3
1030	G14
2001	C 6
2002	G 6
2004	G 5
2005	G 4
2007	F18
2009	E 7
2012	D10
2013	G11
2014	D11
2018	G12
2022	D10
2023	E11
2024	E10
2033	C12
2034	F13
2042	E16
2043	C11
2044	B18
2127	H 2
2129	J16
2130	L15
2131	K14
2132	K13
2133	L18
3001	B 6
3002	G 4
3003	G 3
3005	H 6
3006	C 8
3007	D 8
3009	E 7
3010	E 8
3011	E 8
3012	G10
3013	G11
3014	G13
3015	D 9
3022	F12
3023	E10
3024	F12
3031	F14
3032	D19
3033	D18
3034	D18
3035	G14
3040	E16
3041	E16
3043	C18
3044	B19
3045	B18
3046	C18
3049	E17
3056	G 1
3083	C19
3128	H 1
5010	D 7
5031	G14
5034	G13
5035	B13
5132	L16
6004	G 4
6039	H 2
7020	C15
7032	D19
7039	F 2
7044	B18
7130	J15

OSCILLOGRAMS BELONGING TO DIAGRAM D

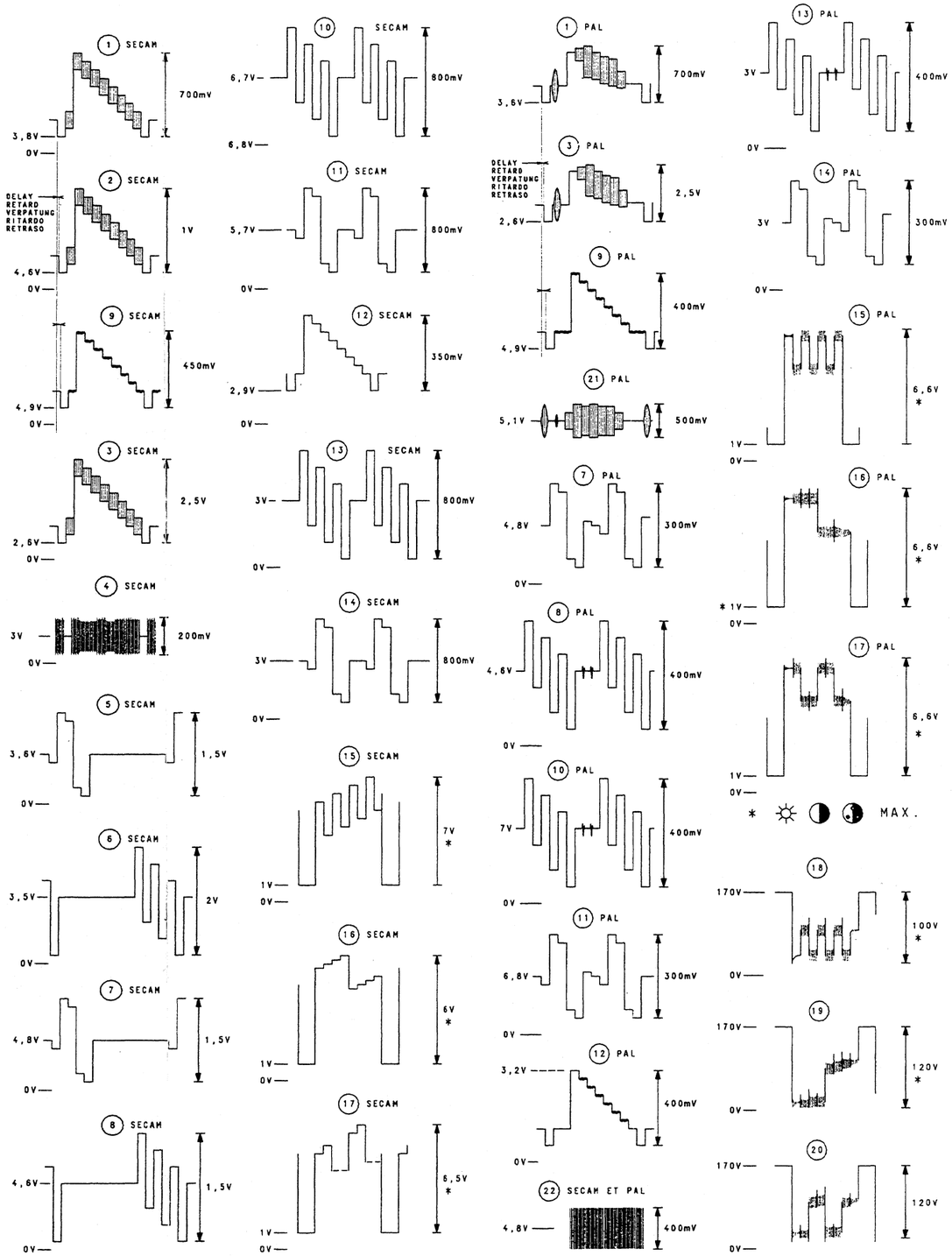

DIAGRAM-SCHEMA-SCHALTBILD-SCHEMA-DIAGRAM D

CHROMINANCE + LUMINANCE
FARBART + LEUCHTDICHTE
CROMINANZA + LUMINANZA
CHROMIANANCIA + LUMINANCIA

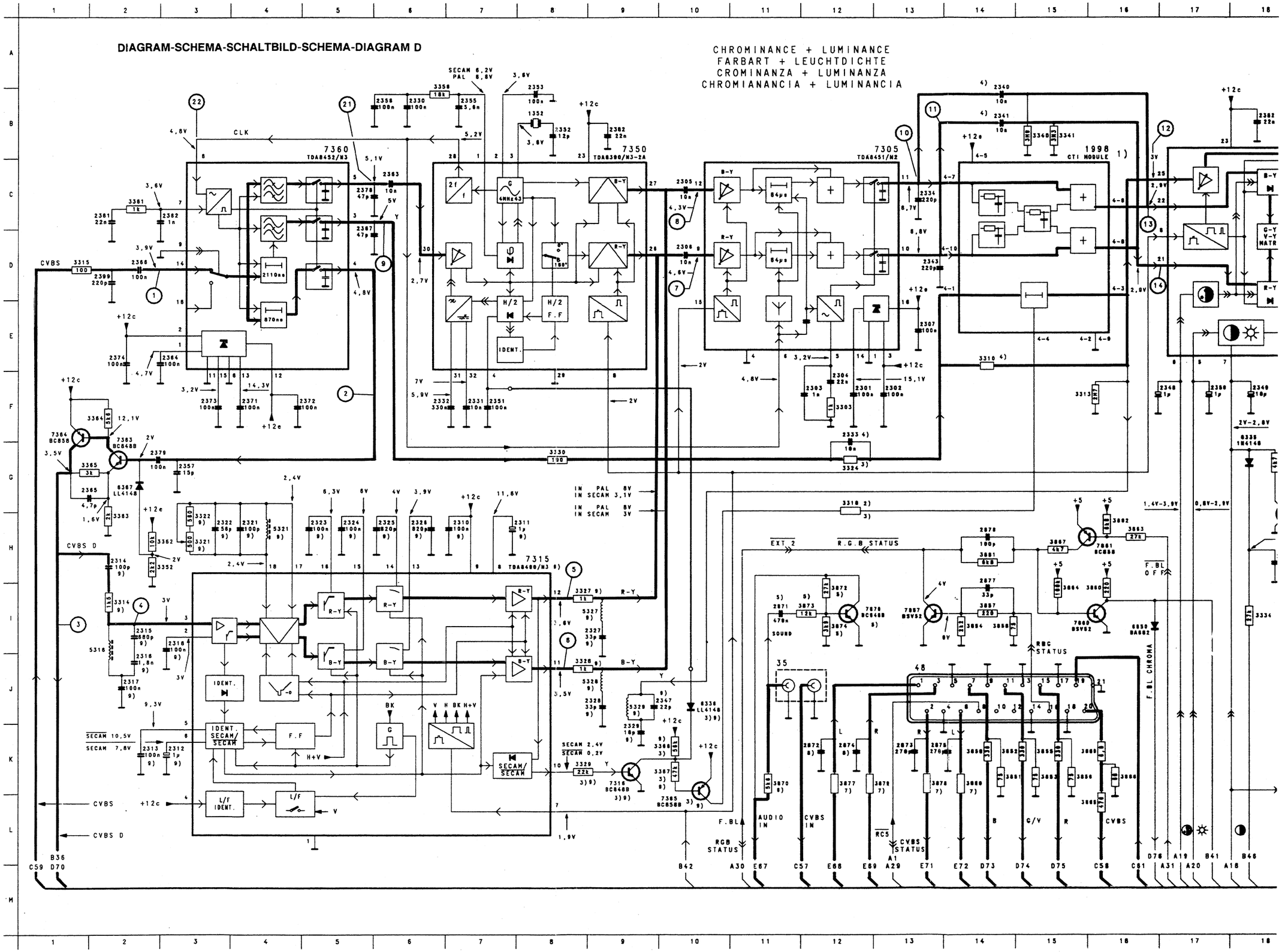

35	I11	2393	C26	3858	I14
48	J13	2394	D26	3859	I13
1G13	I29	2397	F30	3860	I16
1G17	L22	2398	H29	3861	H14
1G18	L24	2412	H25	3862	H16
1G19	A23	2413	H25	3863	H16
1G20	B23	2415	H24	3864	I15
1G25	J22	2871	I11	3865	L16
1352	B 8	2872	K12	3866	K16
1990	D32	2873	K13	3867	H15
1996	J22	2874	K12	3872	I12
1998	B16	2875	K13	3873	I12
2G13	I29	2877	I14	3874	I12
2G14	C22	2878	H14	3877	K12
2G17	L22	3G13	I30	3878	K13
2G18	L24	3G14	H22	3879	K13
2G19	H30	3G17	L23	3880	K14
2G20	C23	3G18	J22	4- 1	D14
2G25	J23	3G19	H29	4- 2	E16
2301	F12	3G20	D23	4- 3	D16
2302	F13	3G25	J23	4- 4	E15
2303	F12	3303	F12	4- 5	B14
2304	F12	3314	I 2	4- 6	C16
2305	C10	3315	D 1	4- 7	C14
2306	D10	3321	H 3	4- 8	D16
2307	E13	3322	H 3	4-10	D14
2310	H 7	3327	I 8	4G13	A22
2311	H 7	3328	J 8	4G14	G22
2312	K 3	3329	K 8	4G17	J24
2313	K 2	3330	G12	4G18	L24
2314	H 2	3334	I18	4G19	H29
2315	I 2	3336	F21	4G20	G23
2316	J 2	3337	G21	5G14	D22
2317	J 2	3338	G21	5G17	L23
2318	I 3	3344	F21	5G18	K22
2321	H 4	3346	H20	5G20	H23
2322	H 3	3347	F21	5316	I 2
2323	H 5	3348	G20	5321	H 4
2324	H 5	3349	G18	5327	I 9
2325	H 6	3352	H 2	5328	J 9
2326	H 6	3356	A 6	5329	J 9
2327	I 9	3357	C23	5395	F29
2328	J 9	3358	D24	6G14	C22
2329	K 8	3359	C23	6G17	L23
2330	B 6	3360	B20	6G18	K21
2331	F 7	3361	C 2	6G20	D23
2332	F 6	3362	H 2	6335	F18
2333	E14	3363	H 2	6352	G21
2334	C13	3364	F 2	6367	G 2
2335	H18	3365	G 2	6410	G26
2336	B19	3366	K10	6411	G26
2337	F20	3367	K10	6412	G26
2338	F20	3368	A20	6850	I16
2339	F21	3369	A20	7G14	B22
2340	A15	3370	C25	7G18	K21
2341	B15	3371	C25	7G20	F23
2342	F19	3372	C25	7306	B13
2343	D13	3373	C25	7316	K 9
2344	F19	3374	D25	7350	B21
2345	F19	3375	A23	7350	B 9
2347	J10	3376	B23	7351	G18
2348	F17	3377	D24	7352	G21
2349	F18	3378	E25	7360	B 5
2350	F17	3379	D25	7363	F 2
2351	F 7	3380	C24	7364	F 1
2352	B 8	3381	C24	7365	L10
2353	B 8	3382	C25	7380	B27
2355	B 7	3383	C26	7391	F23
2356	B 6	3384	C24	7413	H24
2357	G 3	3385	C24	7857	I13
2361	C 2	3386	D25	7860	I15
2362	G 3	3387	C26	7861	H16
2363	C 6	3388	D26	7870	I12
2364	E 3	3389	F24	8G18	K21
2365	G 2	3390	E24		
2366	D 2	3391	E24		
2367	C 5	3392	E28		
2368	I26	3393	D28		
2369	A20	3394	C28		
2370	B20	3395	F30		
2371	F 4	3396	E28		
2373	F 3	3397	F30		
2375	B24	3412	H25		
2376	B24	3413	G25		
2377	E24	3414	G23		
2378	C 5	3415	H25		
2379	G 2	3416	G25		
2380	C24	3850	K14		
2381	C24	3851	K14		
2384	D24	3852	K15		
2385	D24	3853	K15		
2388	B26	3854	I14		
2389	F24	3855	K15		
2391	F28	3856	K15		
2392	E26	3857	I14		

CS 15 728

R-G-B AMPLIFIER AMPLIFICATEUR R-V-B R-G-B VERSTAERKER AMPLIFICATORE R-V-B AMPLIFIC.R-G-B

1991

SEE SERVICE MANUAL REMARKS
VOIR NOTES DANS DOC
SIEHE ANMERKUNGEN IN DER SERVICE DOKUMENTATION
VEDERE NOTE SU DOCUMENTATIONE
MIRAR NOTAS DENTRO EL MANUAL

1998 CTI MODULE 1)

7350 TDA8390/N3-2B

7380 TDA6153

1990

25KV

1996

DECODEUR TXT
VIDEOTEXT DECODER
DECODIFICATORE TELEVIDEO
DECODIFICADOR DE TELETEXTO

REMARKS-REMARQUES-ANMERKUNGEN-NOTE-NOTE

1) ONLY 21" STEREO SETS
SEULEMENT SUR LES 21" STEREO
ANWESEND IN GERAETEN 21" STEREO TON
PRESENTE SUI MODELLI 21" STEREO
PRESENTE SOBRE 21" ESTEREO

2) 1KΩ WITH IF MULTI EUROPA
1KΩ AVEC FI MULTI EUROPE
1KΩ MIT ZF MULTI EUROPA
1KΩ CON FI MULTI EUROPA
1KΩ CON FI MULTI EUROPA

10KΩ WITH IF MULTI FRENCH
10KΩ AVEC FI MULTI FRANCE
10KΩ MIT ZF MULTI FRANZOSICH
10KΩ CON FI MULTI FRANCIA
10KΩ CON FI MULTI FRANCIA

3) PRESENT ON PAL-SECAM SETS WITH CTI
PRESENT SUR LES APPAREILS P/S AVEC CTI
ANWESEND IN GERAETEN P/S MIT CTI
PRESENTE SUI MODELLI P/S CON CTI
PRESENTE SOBRE MODELLOS P/S CON CTI

4) NOT PRESENT WITH CTI MODULE
ABSENT AVEC MODULE CTI
NICH ANWESEND MIT CTI BAUSTEIN
ASSENTE CON MODULE CTI
AUSENTE CON MODULE CTI

5) PRESENT IN MULTI STEREO SETS
PRESENT DANS LES APPAREILS MULTI STEREO
ANWESEND IN GERAETEN MULTI STEREO TON
PRESENTE SUI MODELLI MULTI STEREO
PRESENTE SOBRE MODELLOS MULTI ESTEREO

6) PRESENT IN MULTI MONO SETS
PRESENT DANS LES APPAREILS MULTI MONO
ANWESEND IN GERAETEN MULTI MONO TON
PRESENTE SUI MODELLI MULTI MONO
PRESENTE SOBRE MODELLOS MULTI MONO

7) 560Ω IN MULTI STEREO SETS
0,05Ω IN MULTI MONO SETS
560Ω DANS LES APPAREILS MULTI STEREO
0,05Ω DANS LES APPAREILS MULTI MONO
560Ω IN GERAETEN MULTI STEREO TON
0,05Ω IN GERAETEN MULTI MONO TON
560Ω SUI MODELLI MULTI STEREO
0,05Ω SUI MODELLI MULTI MONO
560Ω SOBRE MODELLOS MULTI STEREO
0,05Ω SOBRE MODELLOS MULTI MONO

8) 4,7nF IN MULTI STEREO SETS
2,7nF IN MULTI MONO SETS
4,7nF DANS LES APPAREILS MULTI STEREO
2,7nF DANS LES APPAREILS MULTI MONO
4,7nF IN GERAETEN MULTI STEREO TON
2,7nF IN GERAETEN MULTI MONO TON
4,7nF SUI MODELLI MULTI STEREO
2,7nF SUI MODELLI MULTI MONO
4,7nF SOBRE MODELLOS MULTI STEREO
2,7nF SOBRE MODELLOS MULTI MONO

9) NOT PRESENT IN PAL SETS
ABSENT DANS LES APPAREILS PAL
NICHT ANWESEND IN GERAETEN PAL
ASSENTE SUI MODELLI PAL
AUSENTE SOBRE MODELLOS PAL

CHASSIS G90B

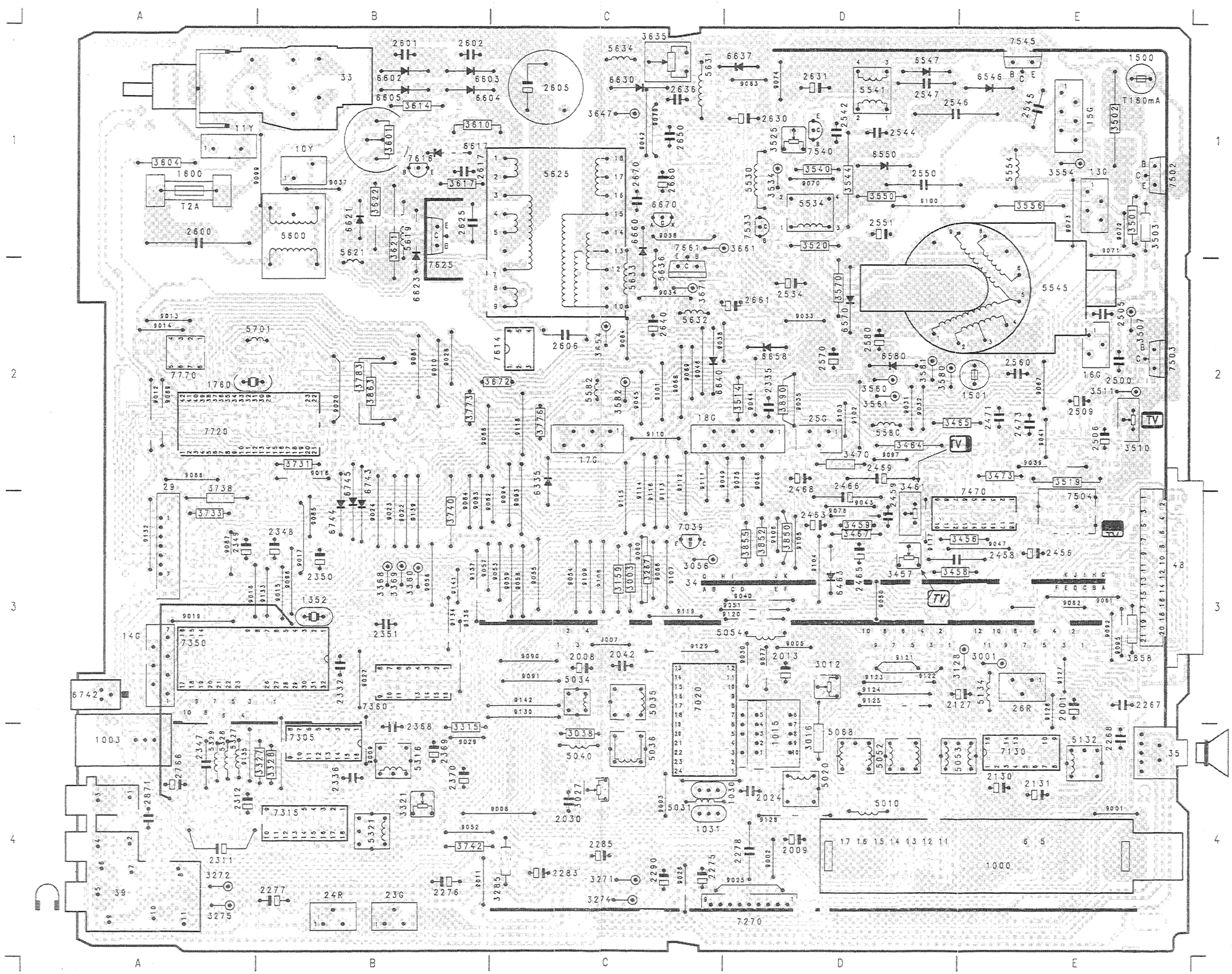
A
B
C
D
E
1
2
3
4
33
11Y
10Y
T2A
1600
2600
5600
2601
2602
6602
6603
6605
6604
3614
2605
3601
3610
6617
2617
3617
7616
5621
6621
3622
3621
5619
7625
2625
5525
6623
3635
5634
6630
3647
2636
2650
5631
6637
9063
9074
2631
2630
7540
2542
5541
5547
2547
2546
6546
2544
2545
7545
1500
T180mA
15G
3502
6550
2550
3540
3544
5534
3520
3550
5554
3554
13G
3556
2551
3534
5530
7533
3661
7661
6670
6660
2670
2660
5633
5636
3671
9034
2640
2506
3654
5632
2661
2534
3570
6570
5545
2505
3507
7503
7502
3501
3503
9071
9072
9073
5701
7770
1760
7720
3731
9016
3783
3863
3773
3776
3672
5582
3582
6658
6640
3574
2335
3590
2570
2580
6580
3560
3561
3581
1501
2560
2500
3511
2509
3510
TV
3465
3464
2471
2473
9041
9039
3473
3519
7504
3470
2459
2468
2466
346
7470
3459
3467
2463
3855
3852
3850
7039
3056
3457
3458
3456
2458
2456
2465
6463
3159
3003
3267
9040
9051
9052
3858
5054
2351
7350
14G
2332
7360
2008
2042
5034
5035
5040
5036
3038
3315
9029
2368
2369
2370
5316
2336
2347
5329
5328
5327
3327
3328
2112
2766
2871
1003
6742
7305
7315
5321
3321
3027
2030
9006
3742
2311
3272
3275
2277
24R
23G
2276
3285
2283
2285
3271
3274
2290
2275
2278
9002
2009
7270
1030
5031
1031
7020
1015
3012
3016
2013
2024
5020
5088
5052
5053
7130
2130
2131
5132
5134
2127
3128
3001
26R
2001
2267
2268
35
5010
1000
17 16 15 14 13 12 11
6 5
9001
48
9090
9091
9142
9130
9129
9121
9122
9123
9124
9125
9126
9127
9128
9030
9077
9005
9007
9003
9002
9025
9026
9011
9052
9006
9008
9009
9010
9028
9061
9064
9068
9069
9045
9101
9110
9116
9112
9113
9114
9115
9111
9019
9048
9075
9080
9107
9066
9108
9109
9064
9053
9059
9058
9057
9056
9141
9134
9136
9119
9120
9031
9040
9050
9082
9092
9095
9096
9097
9078
9105
9104
9117
9047
9043
9103
9102
9035
9044
9014
9013
9012
9088
9020
9016
9085
9086
9087
9017
9018
9015
9133
9132
9139
9023
9022
9024
9084
9083
9082
9003
9116
9118
9112
9113
9114
9115
9111
9019
9048
9075
9080
9107
9066
9108
9109
9064
9053
9059
9058
9057
9056
9141
9134
9136
9119
9120
9031
9040
9050
9082
9092
9095
9096
9097
9078
9105
9104
9117
9047
9043
9103
9102
9035
9044
9014
9013
9012
9088
9020
9016
9085
9086
9087
9017
9018
9015
9133
9132
9139
9023
9022
9024
9084
9083
9082
9003

5

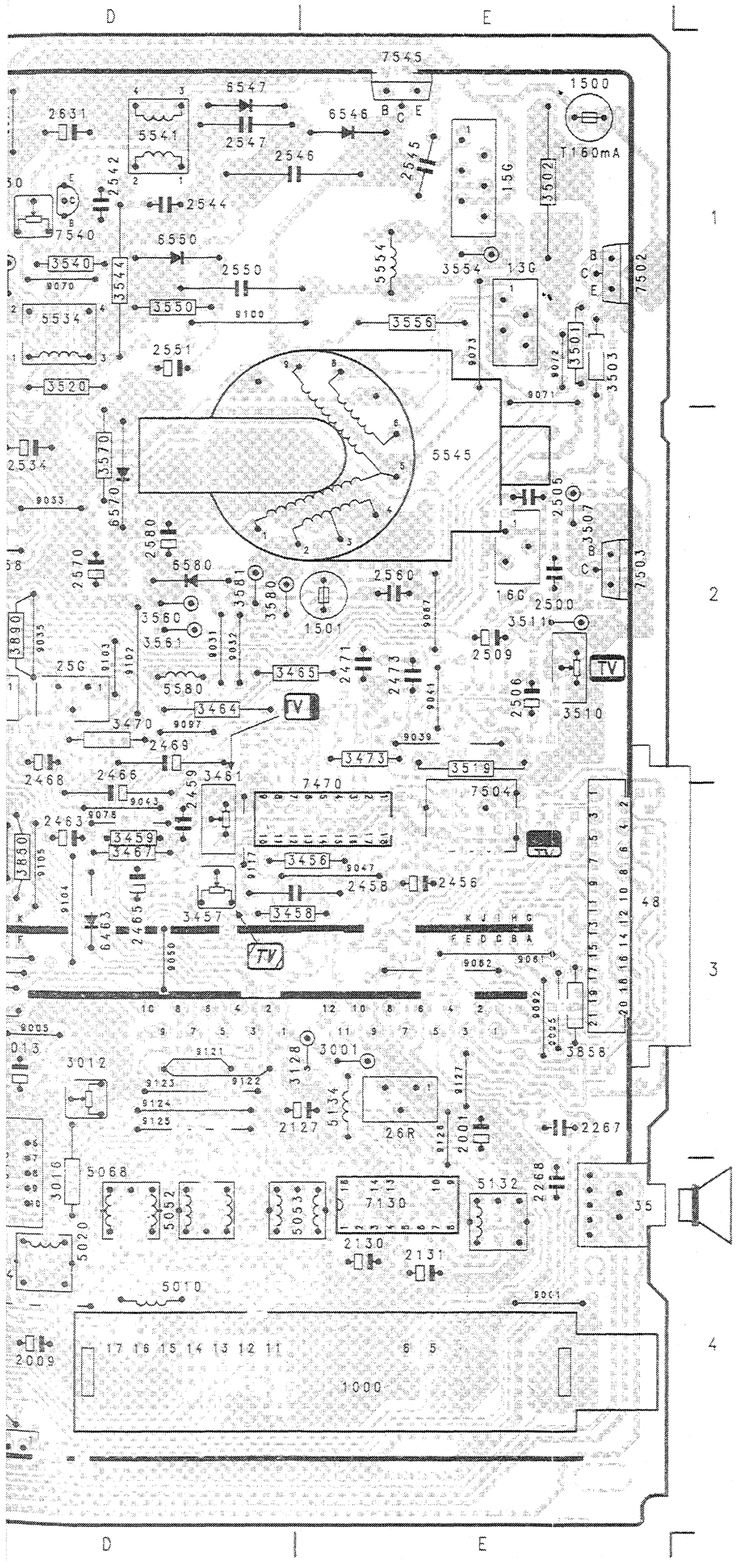

1991 PICTURE TUBE PANEL

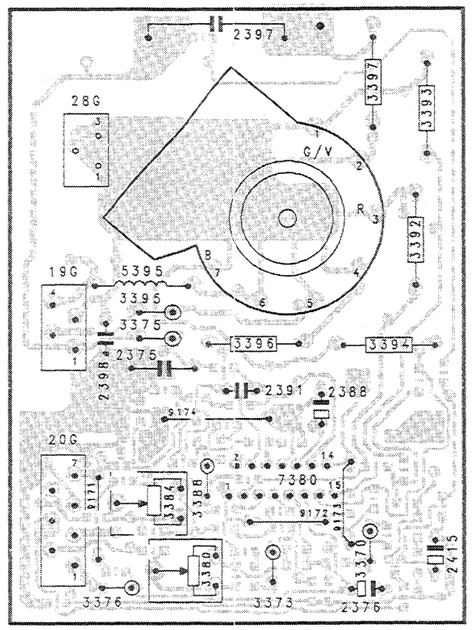

CV28

1991 PICTURE TUBE PANEL

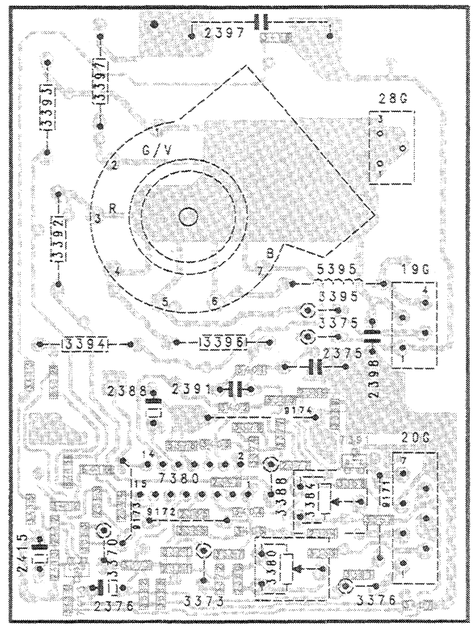

CV28B

3 . . . = RESISTOR

3 . . . = JUMPER

CS 15 729

CARRIER PANEL

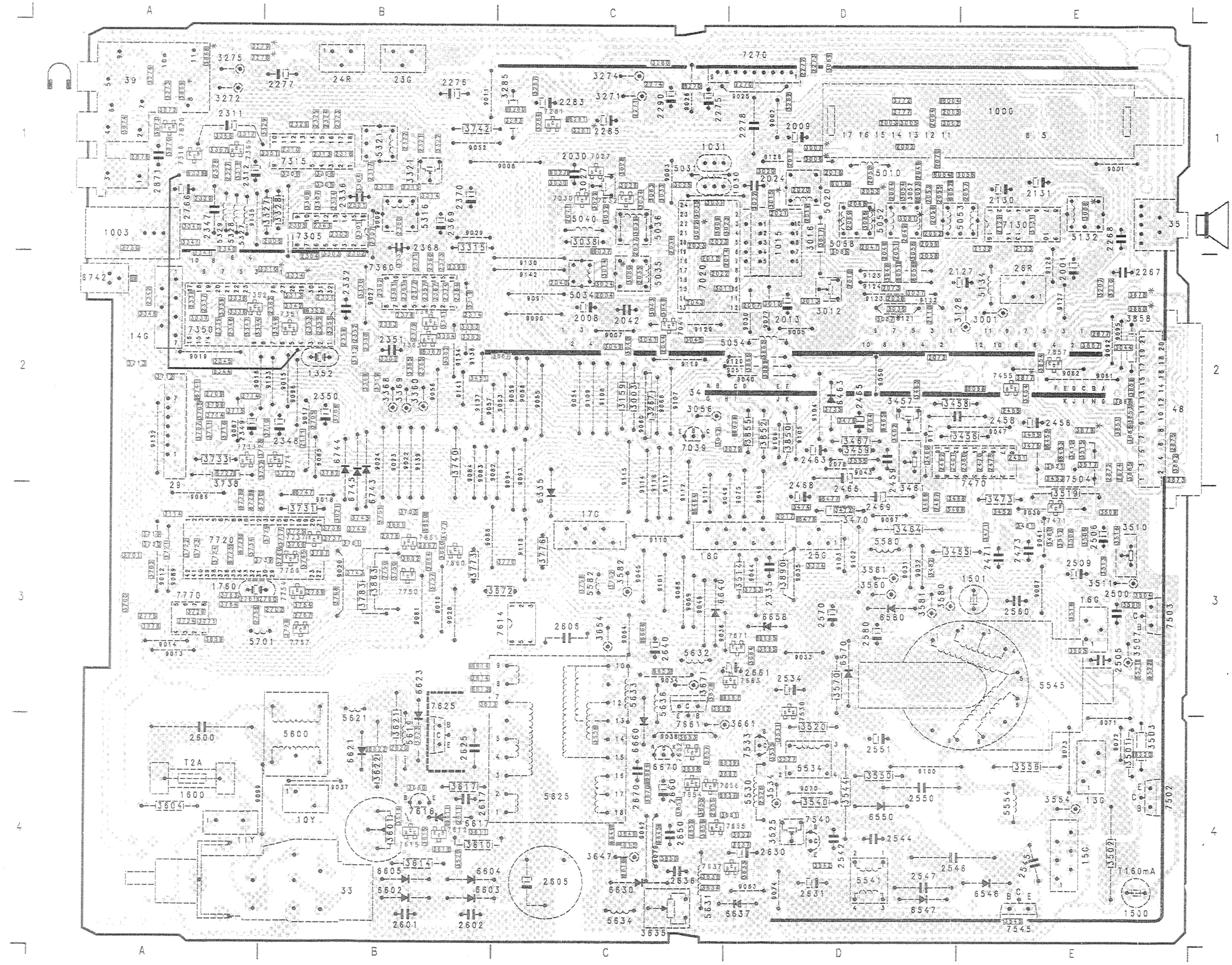

10Y	B 4	2290	C 1	2521	D 4	3046	C 2	3351	B 1	3621	B 2				
11Y	A 4	2300	B 1	2534	D 3	3048	D 2	3352	B 2	3622	B 2				
13G	E 4	2301	B 1	2542	D 4	3049	C 2	3356	B 2	3623	B 2				
14G	A 2	2302	B 2	2544	D 4	3052	C 2	3360	B 2	3628	C 2				
15G	E 4	2303	B 1	2545	E 4	3053	F 4	3361	B 2	3632	D 2				
15G	E 3	2304	B 2	2545	D 4	3053	D 1	3362	B 2	3633	D 2				
17G	C 3	2305	B 1	2547	D 4	3054	D 1	3363	B 2	3634	C 2				
18G	C 3	2306	B 1	2550	D 4	3055	E 1	3364	B 2	3635	C 2				
23G	B 1	2307	B 1	2551	D 4	3056	C 2	3366	B 2	3636	C 2				
24R	B 1	2310	B 1	2560	E 3	3057	D 1	3368	A 1	3637	D 2				
25G	D 3	2311	A 1	2570	D 3	3058	D 1	3367	A 1	3647	C 2				
26R	E 2	2312	A 1	2580	D 3	3078	F 4	3368	B 2	3649	C 2				
1000	E 1	2313	B 1	2600	A 4	3079	F 4	3369	B 2	3650	C 2				
1002	A 1	2314	B 2	2601	B 4	3079	D 2	3410	E 2	3651	C 2				
1015	D 1	2315	B 1	2602	B 4	3080	F 4	3451	B 2	3653	C 2				
1030	D 1	2316	B 1	2605	C 4	3080	C 2	3452	E 3	3654	C 2				
1031	C 1	2317	B 1	2606	C 3	3081	F 4	3453	E 2	3655	C 2				
1352	B 2	2318	B 1	2611	B 4	3081	D 1	3454	E 2	3656	C 2				
1500	E 4	2321	B 1	2614	B 3	3087	F 4	3455	E 2	3657	C 2				
1501	E 3	2322	B 1	2617	B 4	3082	C 1	3456	E 2	3658	C 2				
1900	A 4	2323	B 1	2620	B 4	3083	C 1	3457	D 2	3661	D 2				
1760	A 3	2324	B 1	2625	B 4	3085	D 1	3458	D 2	3662	C 2				
2001	E 2	2325	B 1	2630	D 4	3086	F 3	3459	D 2	3664	D 2				
2002	D 1	2326	B 1	2631	D 4	3086	D 1	3460	D 2	3665	D 2				
2003	D 1	2327	A 1	2636	C 4	3087	D 2	3461	D 3	3667	D 2				
2004	D 1	2328	A 1	2640	C 3	3088	F 3	3462	D 2	3668	C 2				
2005	D 1	2329	A 1	2650	C 4	3088	E 1	3463	D 2	3670	C 2				
2007	D 2	2330	B 2	2655	C 4	3089	D 1	3464	D 3	3671	C 2				
2008	C 2	2331	B 2	2656	C 4	3114	A 2	3465	D 3	3672	C 2				
2009	D 1	2332	B 2	2660	C 4	3128	D 2	3466	D 3	3680	B 2				
2010	D 2	2334	B 1	2661	D 3	3131	E 1	3467	D 2	3681	D 2				
2012	C 2	2335	D 2	2670	C 4	3159	C 2	3468	D 3	3700	A 4				
2013	D 2	2336	B 1	2702	B 3	3207	F 2	3469	D 3	3701	A 4				
2014	C 2	2337	A 2	2705	B 2	3210	E 2	3470	D 3	3702	A 4				
2016	D 1	2338	A 2	2708	A 2	3267	C 2	3471	E 3	3703	B 4				
2017	D 3	2339	A 2	2714	A 2	3271	C 1	3472	D 3	3705	A 4				
2018	D 1	2340	A 2	2734	A 3	3272	A 1	3473	E 3	3706	B 4				
2019	D 1	2341	A 2	2750	B 3	3274	A 1	3474	D 3	3707	A 4				
2020	D 1	2342	A 2	2758	A 3	3274	C 1	3475	E 3	3708	A 4				
2021	D 1	2343	B 1	2760	B 3	3275	A 1	3476	D 2	3710	B 4				
2022	C 2	2344	A 2	2761	A 3	3276	A 1	3477	B 3	3711	A 4				
2023	C 1	2345	A 2	2768	A 1	3278	F 3	3480	E 3	3712	A 4				
2024	C 1	2346	A 2	2767	B 3	3278	A 1	3481	D 3	3713	A 4				
2030	C 1	2347	A 2	2770	B 3	3278	C 1	3482	E 3	3714	A 4				
2053	C 1	2348	B 2	2871	A 1	3279	A 1	3500	E 3	3715	A 4				
2034	C 2	2349	A 2	2872	E 2	3280	C 1	3501	E 4	3716	A 4				
2035	C 2	2350	B 2	2873	E 2	3281	F 3	3502	E 4	3717	B 4				
2036	C 1	2351	B 2	2874	E 2	3281	C 1	3503	E 4	3719	A 4				
2037	C 1	2352	B 2	2876	E 3	3282	C 1	3504	E 3	3720	A 4				
2038	D 2	2353	B 2	2876	A 1	3283	C 1	3721	E 3	3721	A 4				
2040	C 2	2355	B 2	2877	E 2	3285	C 1	3506	E 3	3722	A 4				
2042	C 2	2356	B 2	2878	B 3	3286	C 1	3507	E 3	3723	A 4				
2043	C 2	2357	B 2	3001	E 2	3287	C 1	3508	E 3	3724	A 4				
2044	C 2	2360	E 2	3002	D 1	3301	B 1	3509	E 3	3725	B 4				
2046	D 1	2361	B 2	3003	C 2	3302	B 2	3510	E 3	3726	B 4				
2047	D 1	2362	B 2	3005	D 1	3303	B 2	3511	E 3	3727	B 4				
2048	D 1	2363	B 2	3006	F 1	3304	B 1	3512	E 3	3728	B 4				
2049	D 1	2364	B 2	3006	D 1	3305	B 1	3513	E 3	3729	A 4				
2050	D 1	2365	B 2	3007	F 4	3306	B 1	3514	D 3	3730	A 4				
2051	D 1	2366	B 2	3007	D 1	3307	B 1	3515	E 2	3731	B 4				
2052	D 1	2367	B 2	3009	C 1	3308	B 1	3516	E 3	3732	B 4				
2053	D 1	2368	B 1	3010	C 2	3309	B 1	3517	E 2	3733	A 4				
2054	D 1	2369	B 1	3011	C 2	3310	F 2	3518	E 3	3734	A 4				
2056	D 1	2370	B 1	3012	C 2	3310	B 2	3519	E 3	3735	D 4				
2059	D 1	2371	B 2	3013	C 2	3312	B 2	3520	D 4	3736	B 4				
2057	E 1	2372	B 2	3014	C 2	3313	B 2	3521	E 2	3737	B 4				
2058	D 2	2373	B 2	3015	F 4	3314	B 1	3526	D 4	3738	A 4				
2059	D 1	2374	B 2	3015	D 1	3315	B 1	3527	D 4	3739	B 4				
2068	D 1	2378	B 2	3016	D 1	3316	B 2	3534	D 4	3740	B 4				
2068	D 1	2379	B 2	3017	C 1	3317	A 1	3535	D 4	3742	B 4				
2070	D 1	2382	B 2	3020	C 1	3318	A 1	3540	D 4	3743	B 4				
2071	C 1	2389	B 2	3021	B 3	3319	B 2	3542	D 4	3744	B 4				
2072	D 2	2451	E 2	3022	D 1	3321	B 1	3544	D 4	3745	B 4				
2073	D 2	2455	E 2	3023	C 1	3322	B 1	3545	E 4	3750	B 4				
2110	D 2	2456	E 2	3024	C 2	3324	F 3	3550	D 4	3751	B 4				
2111	B 2	2458	E 2	3025	C 1	3324	B 2	3554	E 4	3752	C 2				
2127	E 2	2459	D 2	3026	C 1	3327	B 1	3555	D 3	3753	D 2				
2129	E 1	2461	D 2	3027	C 1	3328	B 1	3556	E 4	3754	B 4				
2130	E 1	2462	D 2	3028	C 1	3329	B 1	3560	D 3	3756	C 2				
2131	E 1	2463	D 2	3029	C 1	3330	B 2	3561	D 3	3757	B 4				
2132	E 1	2464	D 2	3030	C 1	3331	B 2	3570	D 3	3763	A 4				
2133	E 1	2465	D 2	3031	C 1	3333	B 2	3580	D 3	3764	A 4				
2267	E 2	2466	D 3	3032	C 1	3334	D 3	3581	D 3	3765	B 4				
2268	E 1	2467	D 3	3033	C 1	3336	A 2	3582	D 3	3766	B 4				
2270	D 1	2468	D 3	3034	C 1	3337	A 2	3601	B 4	3767	E 4				
2271	C 1	2469	D 3	3035	C 1	3338	A 2	3604	A 4	3768	B 4				
2272	D 1	2470	E 2	3036	D 2	3339	A 2	3610	B 4	3769	B 4				
2273	D 1	2471	E 3	3037	D 2	3340	A 1	3611	B 4	3770	C 4				
2274	C 1	2472	E 2	3038	C 1	3341	A 1	3613	B 3	3771	D 4				
2275	C 1	2475	E 2	3038	C 1	3342	B 2	3614	B 4	3772	D 4				
2276	B 1	2500	E 3	3040	C 2	3344	A 2	3615	B 4	3773	B 4				
2277	B 1	2505	E 2	3041	C 2	3345	A 2	3616	B 4	3776	C 4				
2278	D 1	2506	E 3	3043	C 2	3347	A 2	3617	B 4	3777	D 4				
2283	C 1	2509	E 3	3044	E 2	3348	B 2	3618	B 4	3778	A 4				
2285	C 1	2520	D 4	3045	C 2	3349	B 2	3620	B 4	3779	B 4				

3 . . . = RESISTOR

3 . . . = JUMPER

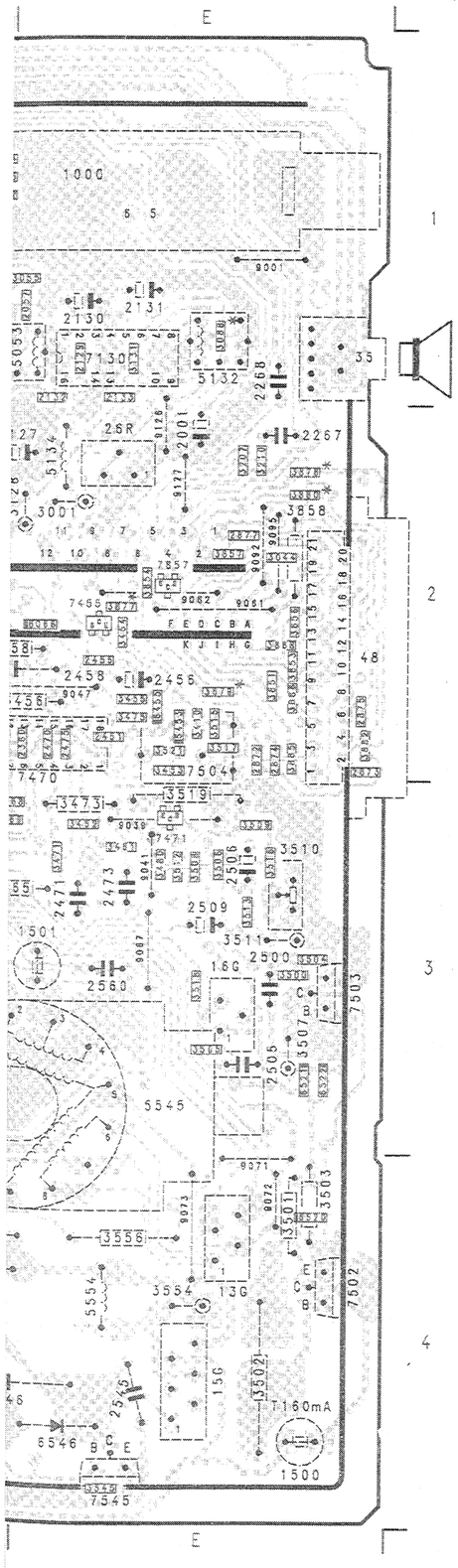

10Y	B1	2290	C1	2531	D4	3046	C2	3351	B1	3621	B4	3780	B3	6336	A1	7654	C4	9082	B2
11Y	A4	2300	B1	2534	D3	3048	D2	3352	B2	3622	B4	3781	B3	6362	B2	7655	D4	9084	B2
13G	E4	2301	B1	2542	D4	3049	C2	3356	B2	3623	B4	3782	B2	6367	B2	7656	C4	9085	B2
14G	A2	2332	B2	2544	D4	3052	D2	3360	B2	3628	C3	3783	B2	6453	E2	7657	C4	9086	A3
15G	E4	2335	B1	2545	E4	3053	F4	3361	B2	3632	D4	3850	D2	6455	E2	7663	D3	9087	A2
16G	E3	2304	B2	2546	D4	3053	D1	3362	B2	3633	D4	3851	E2	6463	D2	7671	D3	9088	B3
17G	C3	2306	B1	2547	D4	3054	D1	3363	B2	3634	C4	3852	D2	6464	C2	7720	A3	9089	A2
18G	C3	2308	B1	2550	D4	3055	E1	3364	B2	3635	C4	3853	E2	6465	D2	7733	A2	9090	C2
23G	B1	2307	B1	2551	D4	3056	C2	3365	B2	3636	C4	3854	E2	6476	D3	7737	B3	9091	C2
24R	B1	2310	B1	2560	E3	3057	D1	3366	A1	3637	D4	3855	D2	6477	D3	7741	B2	9092	E2
25G	D3	2311	A1	2570	D3	3058	D1	3367	A1	3647	C4	3856	E2	6520	E4	7750	B3	9093	C2
25R	E2	2312	A1	2580	D3	3078	F4	3368	B2	3649	C4	3857	E2	6521	E3	7754	B3	9094	C2
1000	E1	2313	B1	2600	A4	3079	E4	3369	B2	3650	C4	3858	E2	6522	E3	7757	B3	9095	E2
1003	A1	2314	B2	2601	B4	3079	D2	3410	B2	3651	C4	3859	A3	6548	E4	7765	B3	9096	B2
1015	D1	2315	B1	2602	B4	3080	F4	3451	B2	3652	C4	3860	B3	6547	D4	7770	A3	9097	D3
1030	D1	2316	B1	2605	C4	3080	C2	3452	E3	3654	C3	3861	B3	6550	D4	7857	E2	9099	A4
1031	C1	2317	B1	2606	C2	3081	F4	3453	E3	3655	C3	3862	B3	6570	D2	7860	B3	9100	D4
1352	B2	2318	B1	2611	B4	3081	D1	3454	E2	3656	D4	3863	B3	6580	D4	7861	B3	9101	C3
1500	E4	2321	B1	2614	B3	3082	F4	3455	E2	3657	D4	3864	B3	6602	B4	7870	A1	9102	D3
1501	E3	2322	B1	2617	B4	3082	C1	3456	E2	3658	C4	3865	D2	6603	B4	9001	E1	9103	D3
1600	A4	2323	B1	2620	B4	3082	C1	3457	D2	3661	D4	3866	D2	6604	B4	9002	D1	9104	D2
1780	A4	2324	B1	2625	B4	3085	D1	3458	D2	3662	C3	3867	E3	6605	B4	9003	C1	9105	D2
2001	E2	2325	B1	2630	D4	3086	F3	3459	D2	3664	D3	3868	F3	6606	C3	9005	D2	9106	C2
2002	D1	2326	B1	2631	D4	3086	D1	3460	D2	3665	D3	3869	A1	6611	B4	9007	C2	9107	C2
2003	D1	2327	A1	2635	C4	3087	D2	3461	D2	3667	D4	3869	F3	6613	B3	9008	C1	9108	C2
2004	D1	2328	A1	2640	C3	3088	F3	3462	D2	3668	C4	3869	A1	6614	B3	9009	B1	9109	C2
2006	D1	2329	A1	2650	C4	3088	E1	3463	D2	3670	C4	3870	A1	6615	C4	9010	B3	9110	C2
2007	D2	2330	B2	2655	C4	3088	D1	3464	D2	3671	C3	3872	A1	6616	C4	9011	B1	9111	C2
2008	C2	2331	B2	2656	C4	3114	A3	3465	D3	3672	C3	3873	A1	6617	B4	9012	A3	9112	C3
2009	D1	2332	B2	2660	C4	3128	D2	3466	D3	3680	B4	3874	A1	6621	B4	9013	A3	9113	C2
2010	D2	2334	B1	2661	D3	3131	E1	3467	D2	3691	D4	3877	F3	6622	B4	9014	A3	9114	C3
2012	C2	2335	D3	2670	C4	3158	C2	3468	D3	3700	A3	3877	E2	6623	B3	9015	B4	9115	C2
2013	C2	2336	B1	2702	B3	3207	E2	3469	D3	3701	A3	3878	F3	6630	C4	9016	A2	9116	C2
2014	C2	2337	A2	2705	B4	3210	E2	3470	D3	3702	A3	3878	E2	6637	D4	9017	B2	9117	D2
2016	D1	2338	A2	2709	A2	3267	C2	3471	E3	3703	B3	3878	F2	6639	D4	9018	B3	9118	C3
2017	D3	2339	A2	2714	A2	3271	C1	3472	D3	3705	A2	3879	E2	6640	C3	9019	A2	9119	C2
2018	D1	2340	A2	2724	A3	3272	A1	3473	E3	3706	B2	3880	F3	6645	D4	9020	B3	9120	D2
2019	D1	2341	A2	2750	B3	3272	A1	3474	D3	3707	A2	3880	E2	6649	C4	9022	B2	9121	D2
2020	D1	2342	A2	2760	A3	3274	C2	3475	D3	3708	A2	3880	E2	6653	C3	9023	B2	9122	D2
2021	D1	2343	B1	2760	B3	3275	A1	3476	D2	3709	B2	3881	E2	6657	D3	9024	B2	9123	D2
2022	C2	2344	A2	2761	A3	3276	A1	3477	B3	3711	A2	3886	E2	6658	D2	9026	D1	9124	D2
2023	C1	2345	A2	2766	A1	3278	F3	3480	E3	3712	A2	3887	E2	6660	D4	9026	D2	9125	C2
2024	C1	2346	A2	2767	B3	3278	A1	3481	E3	3713	A2	3888	E2	6662	D3	9027	B2	9126	E2
2030	C1	2347	A1	2775	A3	3279	F3	3482	D3	3714	A2	3889	D2	6666	D3	9028	B3	9127	E3
2032	C1	2348	B2	2871	A1	3279	A1	3500	E3	3715	A2	3890	D3	6669	C4	9029	B1	9128	D1
2034	C2	2349	A2	2872	E2	3280	C1	3501	E4	3716	A2	5010	D1	6670	C4	9030	D2	9129	C2
2035	C2	2350	B2	2873	E2	3281	C1	3502	E4	3717	B3	5020	D1	6725	A3	9031	D3	9130	C2
2036	C1	2351	B2	2874	E2	3281	C1	3503	E4	3719	A3	5031	C2	6726	A3	9032	D3	9132	A4
2037	C1	2352	B2	2875	E3	3282	D1	3504	D3	3720	A3	5034	C2	6727	A2	9033	D3	9133	B2
2038	D2	2353	B2	2876	A1	3283	C1	3505	E3	3721	A3	5035	C2	6728	A3	9034	C3	9134	B2
2040	C2	2355	B2	2877	E2	3285	C1	3506	E3	3722	A3	5036	C1	6729	A3	9035	D3	9135	A1
2042	C2	2356	B2	2878	B3	3286	C1	3507	E3	3723	A3	5040	C1	6730	B3	9036	C3	9136	B2
2043	C2	2357	B2	3001	E3	3287	C1	3508	E3	3724	A3	5052	D1	6731	B3	9037	C4	9137	B2
2044	C2	2360	E2	3002	D1	3291	B1	3509	E3	3725	B3	5053	E1	6742	A2	9038	C4	9139	B2
2046	D1	2361	B2	3003	C2	3302	B2	3510	E3	3726	B3	5054	D2	6743	B3	9039	E3	9141	B2
2047	D1	2362	B2	3005	D1	3303	B2	3511	E3	3727	B2	5068	D1	6744	B2	9040	D2	9142	C2
2048	D1	2363	B2	3006	F4	3304	B1	3512	E3	3728	B2	5132	E1	6745	B3	9041	E3		
2049	D1	2364	B2	3006	D1	3305	B1	3513	E3	3729	A3	5134	E2	6747	B3	9042	D4		
2050	D1	2365	B2	3007	F4	3306	B1	3514	E3	3730	A3	5216	B1	6650	B4	9043	D2		
2051	D1	2366	B2	3007	D1	3307	B1	3515	E2	3731	B3	5321	B1	7020	C2	9044	D3		
2052	D1	2367	B2	3008	C1	3308	B1	3516	E3	3732	B2	5327	A1	7027	C1	9045	C3		
2053	D1	2368	B1	3010	D2	3309	B1	3517	E2	3733	A2	5328	A1	7030	C1	9046	C3		
2054	D1	2369	B1	3011	D2	3310	E3	3518	E3	3734	A3	5329	B1	7032	C1	9047	E2		
2055	D1	2370	B1	3012	D2	3310	F3	3519	E3	3735	A3	5330	D2	7039	C1	9048	C3		
2056	D1	2371	B2	3013	D2	3312	B2	3520	D4	3736	B3	5334	D4	7044	C2	9049	C3		
2057	E1	2372	B2	3014	C2	3313	B2	3521	E2	3737	B3	5541	D4	7130	C1	9050	D2		
2058	D2	2373	B2	3015	F4	3314	B1	3525	D4	3738	A3	5546	E2	7220	D1	9051	D2		
2059	D1	2374	B2	3015	D1	3315	B1	3527	D4	3739	B3	5554	E4	7261	C1	9052	B1		
2060	D1	2378	B2	3016	D1	3316	B2	3534	D4	3740	B2	5580	D3	7306	B1	9053	C2		
2069	D1	2379	B2	3017	D1	3317	A1	3535	D4	3742	B1	5582	D3	7315	B1	9054	C2		
2070	D1	2382	B2	3020	D3	3318	A1	3540	D4	3743	B3	5609	B4	7316	A1	9055	C2		
2071	D1	2389	B2	3021	E3	3319	B2	3542	D4	3744	B3	5610	B4	7350	A2	9056	B2		
2072	D2	2451	E2	3022	D1	3321	B1	3544	D4	3745	B3	5621	B4	7351	B2	9057	B2		
2073	D2	2456	E2	3023	C1	3322	B1	3545	E4	3750	B3	5625	C4	7352	A2	9058	C2		
2110	D2	2456	E2	3024	C2	3324	F3	3550	D4	3751	B3	5631	D4	7360	B2	9059	C2		
2111	B2	2458	E2	3025	C1	3324	B2	3554	E4	3752	C3	5632	C2	7363	B2	9060	C2		
2127	E2	2459	D2	3026	C1	3327	B1	3555	D2	3753	D3	5633	C3	7364	B3	9061	E2		
2129	E1	2461	D2	3027	C1	3326	B1	3556	E4	3754	B3	5634	C4	7365	A1	9062	E2		
2130	E1	2462	D1	3028	C1	3328	B1	3560	D3	3756	C3	5635	C3	7455	E2	9062	D4		
2131	E1	2463	D2	3029	C1	3330	B2	3561	D3	3757	B3	5701	B3	7470	E2	9064	C3		
2132	E1	2464	D2	3030	C1	3331	B2	3570	D3	3763	A3	6004	D1	7471	E3	9066	C2		
2133	E1	2465	D2	3031	C1	3333	B2	3580	D3	3764	A3	6018	D1	7502	E4	9067	E3		
2267	E2	2466	D3	3032	C1	3334	D3	3581	D3	3765	B3	6027	C1	7503	E3	9068	C3		
2268	E1	2467	D3	3033	C1	3336	A2	3582	C2	3766	B2	6037	C1	7504	E2	9069	C3		
2270	D1	2468	D3	3034	C1	3337	A2	3601	B4	3767	B3	6038	D2	7530	D3	9070	D4		
2271	C1	2469	D3	3035	C1	3338	A2	3604	A4	3768	B3	6051	D2	7533	D4	9071	E4		
2272	D1	2470	E2	3036	D2	3338	A2	3610	B4	3769	B3	6052	D1	7540	D4	9072	E4		
2273	D1	2471	E2	3037	D2	3340	A1	3611	B4	3770	C3	6053	D1	7545	E4	9073	E4		
2274	C1	2472	E2	3038	C1	3341	A1	3612	B3	3771	A3	6054	D1	7612	B4	9074	D4		
2275	C1	2475	E2	3039	C1	3342	B2	3614	B4	3772	D1	6056	D2	7614	C2	9075	D3		
2276	B1	2500	E3	3040	C1	3344	A2	3615	B4	3773	B3	6066	E2	7615	B4	9077	D2		
2277	B1	2505	E3	3041	C2	3346	A2	3616	B4	3776	C3	6270	D1	7616	B4	9078	D2		
2278	D1	2506	E3	3043	D2	3347	A2	3617	B4	3777	D1	6280	C1	7625	B3	9079	C4		
2283	C1	2509	E3	3044	E2	3349	B2	3618	B4	3778	A3	6281	C1	7637	C4	9081	B3		
2285	C1	2516	D4	3045	C2	3349	E2	3620	B4	3779	B3	6335	D3	7652	C4	9082	B2		

3 . . . = RESISTOR

3 . . □ = JUMPER

14

1995 STEREO SOUND MODULE

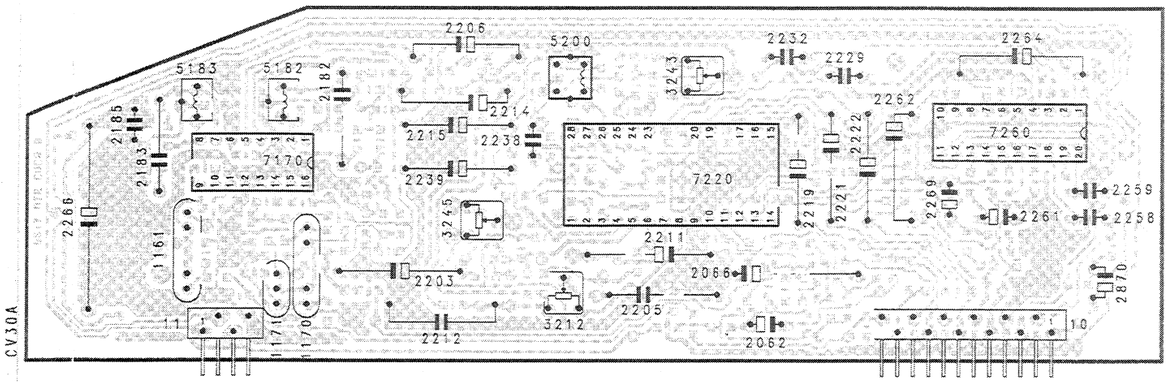

1995 STEREO SOUND MODULE

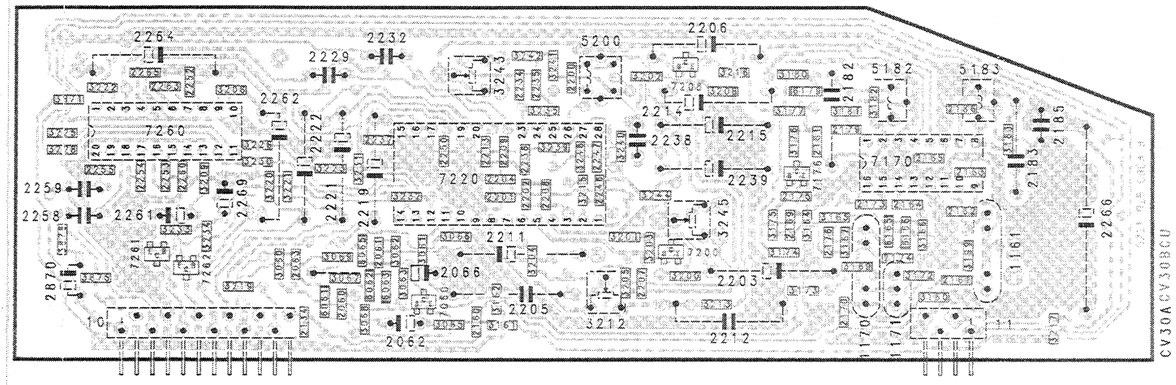

* See list below

VERSION / ITEM	MONO	STEREO	MULTI EUROPE P/S BG PAL B/G	MULTI FRANCE MULTI EUROPE	MULTI FRANCE	MULTI FRANCE STEREO
3006 3007 3015 3053 3078			E 3			□ □
3079 3080 3081 3082 3086	E 3			□ □	E 3	
3088 3278 3279 3281 3310	E 3	E 3		□ □		
3324 3868 3869 3877 3878	E 3	□ □				
3879 3880	E 3					

DIAGRAM-SCHEMA-SCHALTBILD-SCHEMA-DIAGRAM E-1 (STEREO)

STEREO SOUND MODULE
STEREO TON MODUL
MODULO SONIDO STEREO
MÓDULOS SONIDO ESTEREOFÓNIE

AM-SOUND-SON AM
C66
10-11
3,8V
+12f
3219 330
2237 4,7n
2258 100n
2219 10µ
6,2V
18 17 16
7220 TDA8405/V2
6,1V
3212 10k
2212 39n
6,2V
2214 10µ
3213 1k3
2,6V
3V
2206 10µ
3205 1k3
3204 3K3
2205 39n
1V
2207 100p
3201 33k
2200 820p
5200 54,7KHz
6,2V
3239 68k
2239 4,7µ
2236 47n
2238 470n
3241 27k
3242 330
3243 1k
ADJUST. FILTER 117,5Hz
3240 33k
3244 330
3245 1k
ADJUST. FILTER 274,1Hz
2202 68n
2208 100n
3202 18k
3208 10k
7208 BC848
7200 BC858B
3200 3K3
3203 58k
2203 33n
2215 68p
1
X2
+
IDENT.
I²C
CONTROL
21 6,2V
22 6,2V
19 6,2V
20 6,2V
7 6,2V
9
15
2211 150µ
2209 22n
2232 470n
2229 470n
2213 22n
2221 33µ
2222 33µ
3221 68k
3228 68k
0V
SCART R
D68
D69
L
10-8
10-7
5,4V
2,4V
SDA
A7
A4
SCL
11-2
11-1
3225 330
3228 330
2,7V
10,2V
0,43V
2201 68n
2204 100n
3235 820k
3234 56n
3246 1M
2246 22n
2247 22n
2235 56n
3068 47k
+12f
3)
MUTE
10-10
B37
10-9
C60
CVBS (MUTE)
2,7V
6085 LL4148
3069 27k
2061 22n
2088 3,3µ
3866 560k
3065 56k
2060 33n
3868 470
2062 10µ
7060 BC858C
3062 2k7
3063 820k
6063 LL4148
2063 39p
6062 LL4148
6061 LL4148
3067 120k
2)
1)
11 TDA8405 (7220)
5182 5,5MHz
2182 1n
3182 2k2
3,4V
7170 U2829B
2,1V
1170 SFT5,5MHz
2170 12p
3170
3171
2174 22n
2173 22n
3172 1k
1171 SFE6MHz
2161 22p
SFT5,74MHz
1161
2162 22n
2163 22n
2V
3160 3K3
3199 1k
2160 820p
2134 10p
3,8V
4V
5,6V
6,00MHz
5,74MHz
5,5 MHz
10-12
C65
11-4
IF
3183 2k2
2183 910p
5183 5,74MHz
3,3V
2186 100n
2185 470n
2165 100n
3180 4k7
3181 47k
6179 BA682
3177 47k
3176 4k7
3174 4k7
3175 15k
7176 BC848
2175 100n
2181 180p
2179 10n
2169 22n
3165 4k7
6186 BA682
3189 8k2
3167 4k7
3166 4k7
6185 BA682
2164 22n
AUDIO IN
3871 1k5
2870 10µ
3875 27k
3876 27k
2258 470n
2259 470n
2285 100n
3222 4,7
2264 150µ
12,2V
PSEUDO
V=
2254 15n
2255 15n
2253 33n
2260 5,6n
3231 22k
+12f
3232 2k2
2269 10µ
3Z33 22k
3234 22k
3289 680
2261 10µ
3286 680
2262 10µ
7262 BC848C
7261 BC848C
727 TDA1
3210 1k
2267 470n
2273 22n
+24
2288 100µ
2270 100n
2268 470n
2272 22n
3207 1k
11,9V
23,9V
10-5
10-6 R
10-4
2283 33n
2252 5,6n
6,1V
5,5V
0V
12,4V
10-1
10-2
10-3
11-3
D67
D72
D71
3159 22
+14
2266 470p
D
SCART
R
D68
D69
L
10-8
10-7
0V
2221 33µ
2222 33µ
3221 68k
3228 68k
SDA
A7
A4
SCL
11-2
11-1
MUTE
10-10
B37
10-9
C60
CVBS (MUTE)
2,7V
10,2V
0,43V
5,4V
2,4V
2,7V
3225 330
3228 330
3068 47k
+12f
3)
2209 22n
2232 470n
2229 470n
2213 22n
2211 150µ
2204 100n
2201 68n
3235 820k
3234 56n
3246 1M
2246 22n
2247 22n
2235 56n
2202 68n
2208 100n
3241 27k
3242 330
3243 1k
3240 33k
3244 330
3245 1k
3202 18k
3208 10k
7208 BC848
7200 BC858B
3200 3K3
3203 58k
2203 33n
2215 68p
2200 820p
5200 54,7KHz
6,2V
3239 68k
2239 4,7µ
2236 47n
2238 470n
ADJUST. FILTER 117,5Hz
ADJUST. FILTER 274,1Hz
2207 100p
3201 33k
2205 39n
2214 10µ
3213 1k3
3212 10k
2212 39n
2206 10µ
3205 1k3
3204 3K3
6,1V
6,2V
2,6V
3V
1V
2,5V
3V
1
X2
+
IDENT.
I²C
CONTROL
PSEUDO
V=
21 6,2V
22 6,2V
19 6,2V
20 6,2V
7 6,2V
9
15
2211 150µ
2209 22n
2232 470n
2229 470n
2213 22n
2221 33µ
2222 33µ
3221 68k
3228 68k
0V
SCART R D68 D69 L
10-8
10-7
5,4V
2,4V
SDA A7 A4 SCL
11-2
11-1
3225 330
3228 330
2,7V
10,2V
0,43V
2201 68n
2204 100n
3235 820k
3234 56n
3246 1M
2246 22n
2247 22n
2235 56n
2202 68n
2208 100n
3241 27k
3242 330
3243 1k
3240 33k
3244 330
3202 18k
3208 10k
7208 BC848
7200 BC858B
3200 3K3
3203 58k
2203 33n
2215 68p
2200 820p
5200 54,7KHz
6,2V
3239 68k
2239 4,7µ
2236 47n
2238 470n
ADJUST. FILTER 117,5Hz
ADJUST. FILTER 274,1Hz
2207 100p
3201 33k
2205 39n
2214 10µ
3213 1k3
3212 10k
2212 39n
2206 10µ
3205 1k3
3204 3K3
6,1V
6,2V
2,6V
3V
1V
2,5V
3V
MUTE 10-10 B37
10-9 C60
CVBS (MUTE)
10,2V
2,7V
3068 47k +12f 3)
6085 LL4148
3069 27k
2061 22n
2088 3,3µ
3866 560k
3065 56k
2060 33n
3868 470
2062 10µ
7060 BC858C
3062 2k7
3063 820k
6063 LL4148
2063 39p
6062 LL4148
6061 LL4148
3067 120k
2)
1)
11 TDA8405 (7220)
5182 5,5MHz
2182 1n
3182 2k2
3,4V
7170 U2829B
2,1V
1170 SFT5,5MHz
2170 12p
3170
3171
2174 22n
2173 22n
3172 1k
1171 SFE6MHz
2161 22p
SFT5,74MHz
1161
2162 22n
2163 22n
2V
3160 3K3
3199 1k
2160 820p
2134 10p
3,8V
4V
5,6V
6,00MHz
5,74MHz
5,5 MHz
10-12
C65
11-4
IF
3183 2k2
2183 910p
5183 5,74MHz
3,3V
2186 100n
2185 470n
2165 100n
3180 4k7
3181 47k
6179 BA682
3177 47k
3176 4k7
3174 4k7
3175 15k
7176 BC848
2175 100n
2181 180p
2179 10n
2169 22n
3165 4k7
6186 BA682
3189 8k2
3167 4k7
3166 4k7
6185 BA682
2164 22n
AUDIO IN
3871 1k5
2870 10µ
3875 27k
3876 27k
2258 470n
2259 470n
2285 100n
3222 4,7
2264 150µ
12,2V
PSEUDO
V=
2254 15n
2255 15n
2253 33n
2260 5,6n
3231 22k
+12f
3232 2k2
2269 10µ
3Z33 22k
3234 22k
3289 680
2261 10µ
3286 680
2262 10µ
7262 BC848C
7261 BC848C
727 TDA1
3210 1k
2267 470n
2273 22n
+24
2288 100µ
2270 100n
2268 470n
2272 22n
3207 1k
11,9V
23,9V
10-5
10-6 R
10-4
2283 33n
2252 5,6n
6,1V
5,5V
0V
12,4V
10-1
10-2
10-3
11-3
D67
D72
D71
3159 22
+14
2266 470p
D

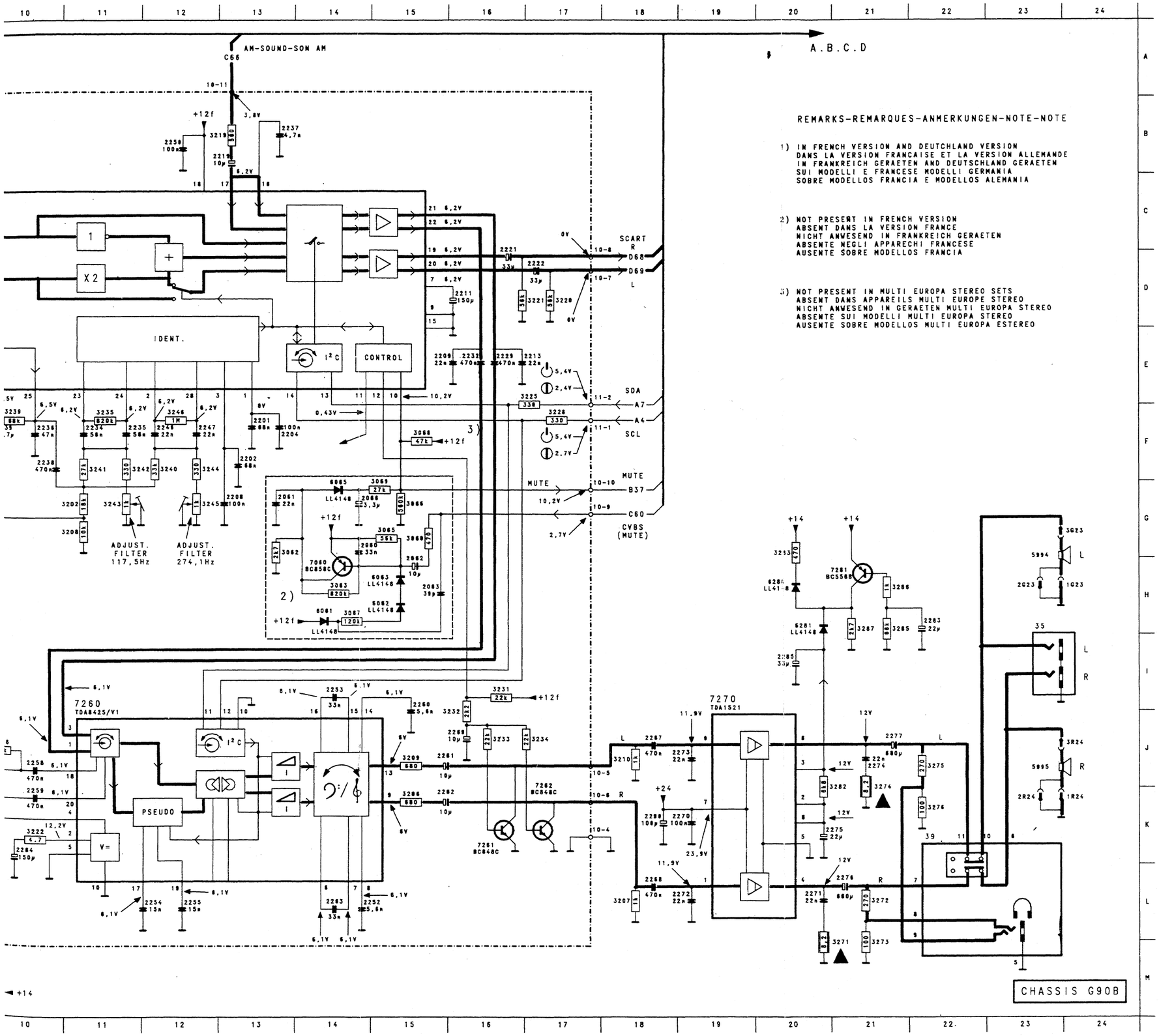

A.B.C.D

REMARKS-REMARQUES-ANMERKUNGEN-NOTE-NOTE

1) IN FRENCH VERSION AND DEUTCHLAND VERSION
DANS LA VERSION FRANCAISE ET LA VERSION ALLEMANDE
IN FRANKREICH GERAETEN AND DEUTSCHLAND GERAETEN
SUI MODELLI E FRANCESE MODELLI GERMANIA
SOBRE MODELLOS FRANCIA E MODELLOS ALEMANIA

2) NOT PRESENT IN FRENCH VERSION
ABSENT DANS LA VERSION FRANCE
NICHT ANWESEND IN FRANKREICH GERAETEN
ABSENTE NEGLI APPARECHI FRANCESE
AUSENTE SOBRE MODELLOS FRANCIA

3) NOT PRESENT IN MULTI EUROPA STEREO SETS
ABSENT DANS APPAREILS MULTI EUROPE STEREO
NICHT ANWESEND IN GERAETEN MULTI EUROPA STEREO
ABSENTE SUI MODELLI MULTI EUROPA STEREO
AUSENTE SOBRE MODELLOS MULTI EUROPA ESTEREO

1G23	H24	2254	L12	3276	K22
1R24	K24	2255	L12	3282	J21
10- 1	M 8	2258	J10	3283	G20
10- 2	M 8	2259	K10	3285	H21
10- 3	M 9	2260	I15	3286	H21
10- 4	K18	2261	J15	3287	H21
10- 5	J18	2262	K15	3871	I10
10- 6	K18	2263	L14	3875	J 9
10- 7	D18	2264	K10	3876	J10
10- 8	D18	2265	K10	5182	B 6
10- 9	G18	2266	L 9	5182	H 6
10-10	G18	2267	J18	5183	L 6
10-11	A13	2268	L18	5183	F 6
10-12	D 1	2269	J16	5200	F 9
11- 1	F18	2270	K19	6061	H14
11- 2	E18	2271	L20	6062	H15
11- 3	M 9	2272	L19	6063	H15
11- 4	D 1	2273	J19	6065	G14
11- 4	K 2	2274	J21	6165	I 4
1161	J 4	2275	K20	6166	H 3
1161	D 4	2276	L21	6179	H 6
1170	C 4	2277	J21	6280	H20
1170	I 3	2283	H22	6281	H20
1171	I 3	2290	K18	7060	H14
2G23	H23	2870	J 9	7170	C 5
2R24	K23	3G23	G24	7170	I 5
2060	G14	3R24	J24	7176	H 6
2061	G13	3060	G15	7200	F 7
2062	H15	3062	G13	7208	G 9
2063	H15	3063	H14	7220	C 9
2066	G14	3065	G15	7260	I11
2134	J 2	3066	G15	7261	K16
2134	D 2	3067	H14	7262	K17
2160	J 3	3068	F15	7270	I19
2160	D 3	3069	G15	7281	H21
2161	D 3	3159	M 9		
2161	J 3	3160	K 3		
2162	D 4	3160	D 3		
2162	K 4	3165	H 3		
2163	K 4	3166	I 3		
2163	D 4	3167	I 3		
2164	I 4	3169	H 3		
2165	H 5	3170	C 4		
2165	B 5	3171	C 4		
2169	I 7	3172	J 3		
2170	J 3	3172	D 3		
2170	C 3	3174	H 7		
2173	D 4	3175	H 7		
2173	J 4	3176	H 6		
2174	J 4	3177	H 6		
2174	C 4	3180	H 4		
2175	I 7	3181	H 5		
2179	I 5	3182	I 6		
2181	I 6	3182	C 6		
2182	H 6	3183	K 6		
2182	B 6	3183	E 6		
2183	K 6	3199	K 3		
2183	E 6	3199	D 3		
2185	H 4	3200	E 7		
2185	B 4	3201	E 8		
2186	H 4	3202	G11		
2186	B 4	3203	E 8		
2200	F 9	3204	D 9		
2201	F13	3205	D 8		
2202	F13	3206	K15		
2203	E 8	3207	L18		
2204	F13	3208	G11		
2205	D 8	3209	J15		
2206	J 7	3210	J18		
2206	D 7	3213	C 8		
2207	E 8	3219	B13		
2208	G13	3220	D17		
2209	E16	3221	D17		
2211	D16	3222	K10		
2212	C 9	3223	J16		
2213	E17	3225	E17		
2214	C 7	3228	F17		
2214	I 7	3231	I16		
2215	E 9	3232	J16		
2219	B13	3233	J16		
2221	D16	3234	J17		
2222	D17	3235	F11		
2229	E16	3239	F10		
2232	E16	3240	F12		
2234	F11	3241	F11		
2235	F11	3242	F11		
2236	F10	3243	G11		
2237	B13	3244	F12		
2238	F10	3245	G12		
2239	F10	3246	F12		
2246	F12	3271	M21		
2247	F12	3272	L21		
2250	B12	3273	M21		
2252	L14	3274	J21		
2253	I14	3275	J22		

CS 15 731

16

16

39 D18 7110 F12
1G23 C18 7120 C10
1111 E 5 7143 B10
1112 F 5 7270 D15
2G23 C18

2075 D 3
2100 C 7
2101 G10
2102 E 3
2103 C 3

2104 C 3
2105 D 3
2106 A 3
2107 A 3
2108 D 5

2109 C 5
2112 C 2
2113 E 5
2114 F 6
2115 H 6

2116 G 6
2117 G 7
2118 G10
2119 E11
2120 H10

2121 F 7
2123 G 9
2124 E11
2125 C 9
2128 C 8

2140 B11
2141 B 8
2142 B 8
2143 D 3
2144 D 3

2267 E14
2270 C14
2273 E14
2274 E16
2275 E14

2277 E16
2278 F16
2285 G15
2290 C14
3G23 B18

3090 B 8
3102 G10
3103 H10
3104 C 2
3105 C 4

3106 B 4
3107 B 2
3108 F12
3109 F11
3110 E12

3111 G 4
3113 F 5
3114 I10
3115 G 7
3116 H12

3117 H12
3118 G 7
3119 H 7
3120 H 6
3121 G 6

3123 G 8
3124 E11
3125 E10
3126 E 5
3130 H 8

3137 H 7
3138 C 3
3139 B 3
3140 B10
3141 C10

3142 B 9
3143 B 9
3267 C15
3274 E16
3276 F17

3278 F16
3279 F17
3283 F14
5054 I 5
5103 C 7

5107 B 7
5110 C 6
5115 G 7
5995 B18
6104 C 3

6106 B 3
6108 F11
6116 H 7
6130 H 8
6280 F15

DIAGRAM-SCHEMA-SCHALTBILD-SCHEMA-DIAGRAM E-2 (MONO)

SOUND MODULE
MODULE SON
MODULO SONIDO
MODULOS SONIDO

REMARKS-REMARQUES-ANMERKUNGEN-NOTE-NOTE

1) NOT PRESENT IN MULTI EUROPA SETS
ABSENT DANS LES APPAREILS MULTI EUROPE
NICHT ANWESEND IN GERAETEN MULTI EUROPA
ASSENTE SUI MODELLI MULTI EUROPA
AUSENTE SOBRE MODELLOS MULTI EUROPA

2) NOT PRESENT IN MULTI FRENCH SETS
ABSENT DANS LES APPAREILS MULTI FRANCE
NICHT ANWESEND IN GERAETEN MULTI FRANKREICH
ASSENTE SUI MODELLI MULTI FRANCIA
AUSENTE SOBRE MODELLOS MULTI FRANCIA

3) 15K IN MULTI FRENCH SETS
15K IN GERAETEN MULTI FRANKREICH
15K DANS LES APPAREILS MULTI FRANCE
15K SUI MODELLI MULTI FRANCIA
15K SOBRE MODELLOS MULTI FRANCIA

CHASSIS G90B

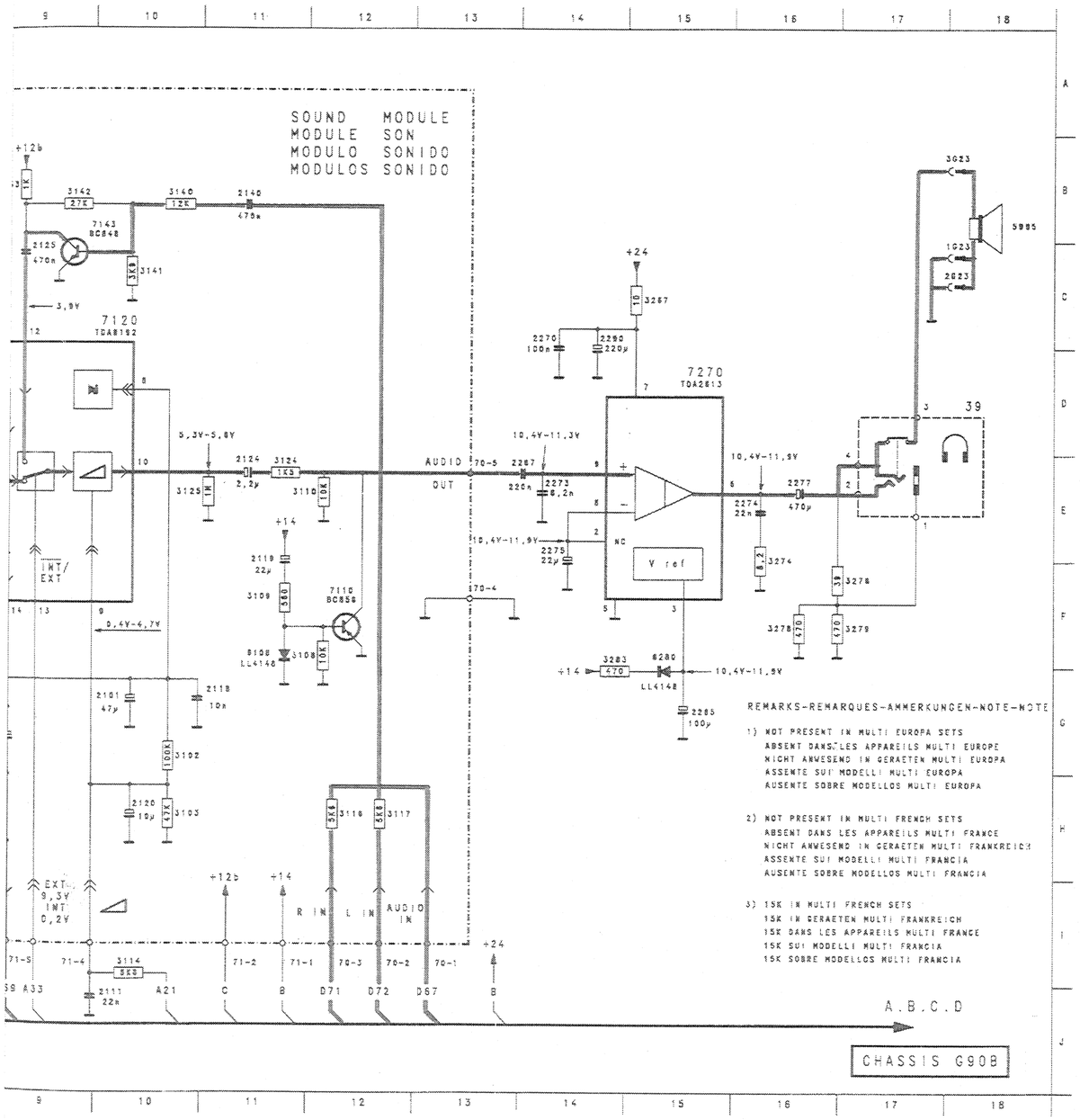

1992 MONO SOUND MODULE

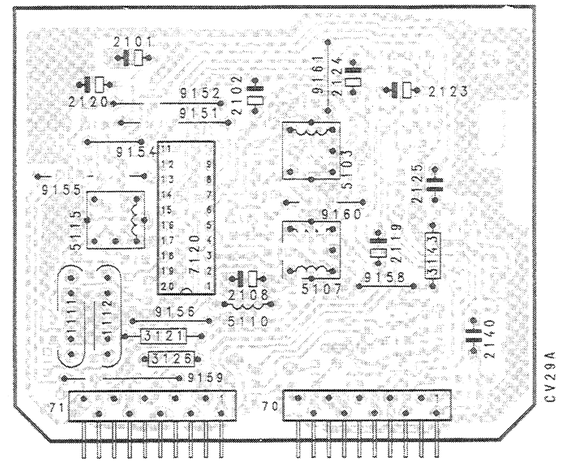

1992 MONO SOUND MODULE

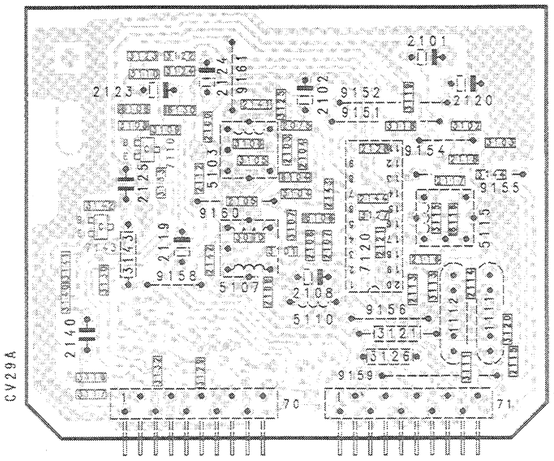

3 . . . = RESISTOR

3 . . . = JUMPER

COLOUR TRANSIENT IMPROVEMENT PROCESSING
AMELIORATION DES TRANSITIONS CHROMA.
FARBENUEBERGANG VERBESSERUNGS PROZESS
PROCESSO DI MIGLIORAMENTO DEL COLORE TRANSITORIO

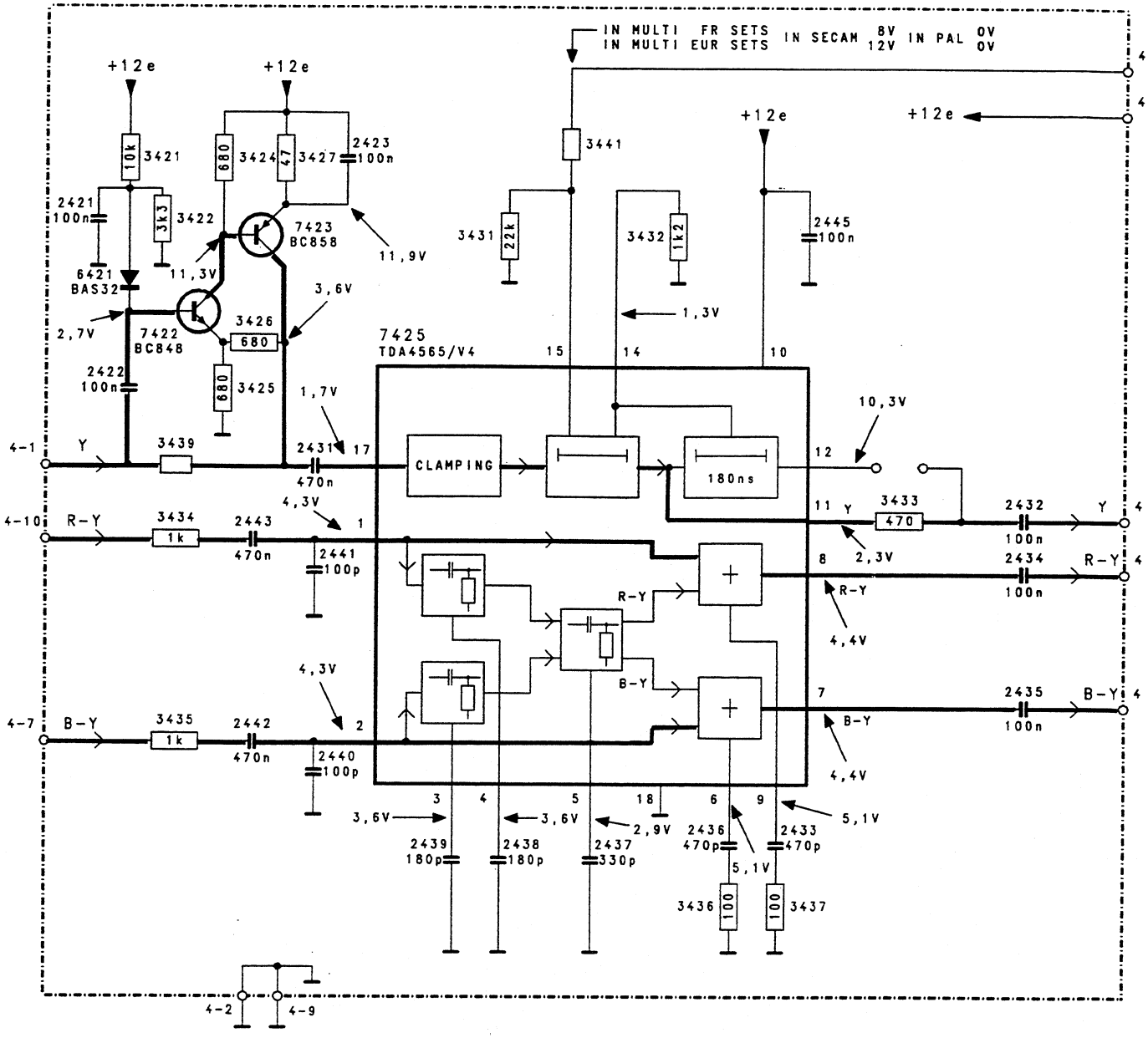

1998 CTI MODULE

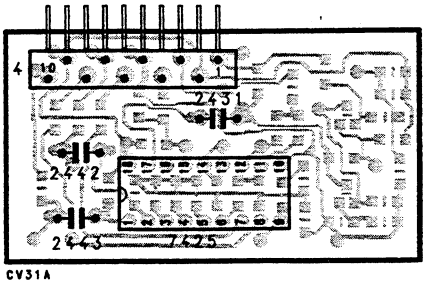

CV31A

1998 CTI MODULE

CV31A CV31BCU

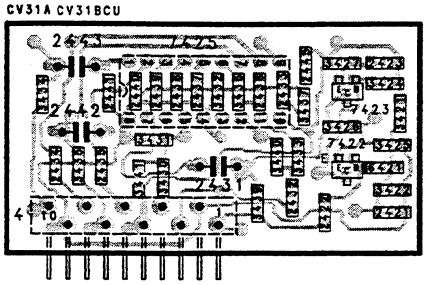

3 . . . = RESISTOR

3 . . . = JUMPER

ADOR DE TELETEXTO-FLOF

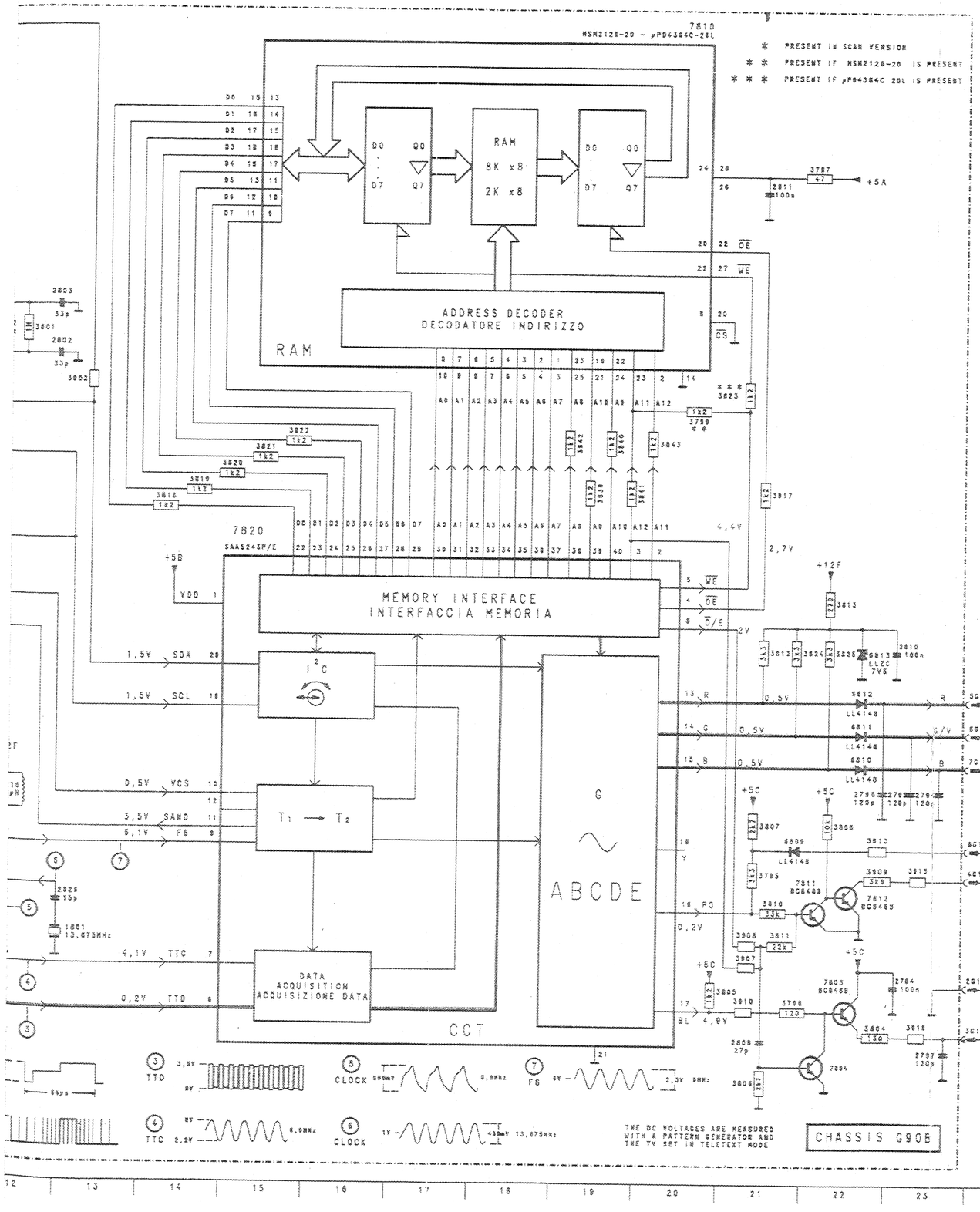

1996 TXT FLOF MODULE

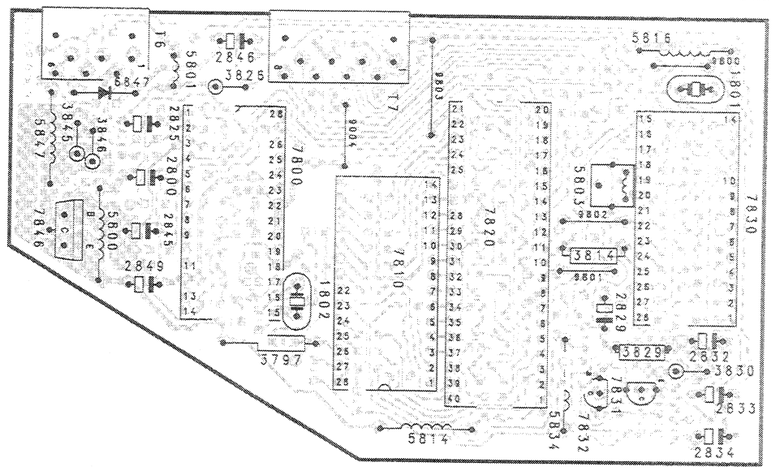

1996 TXT FLOF MODULE

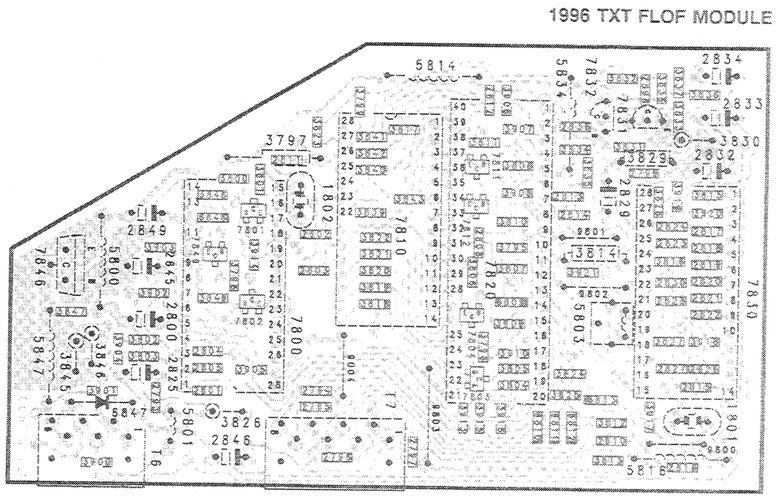

3 . . . = RESISTOR

3 . . . = JUMPER

CS 15 735

1996

TXT-DECODER-DECODIFICATORE TELETESTO-DECODEUR TELETEXTE-DECODIFICADOR DE TELETEXTO-FLOF

2784	23M	3904	4C
2793	4D	3905	7B
2797	23N	3906	6E
2800	6B	3907	21M
2801	7B	3908	21L
2802	12E	3909	22L
2803	12E	3910	21M
2804	8C	3913	22K
2805	8C	3914	7G
2808	21N	3915	23L
2810	23I	3916	23N
2811	21C	3917	7J
2812	6F	3918	9K
2813	12M	3919	10J
2814	5J	3920	6O
2815	7J	3921	5I
2816	12K	5800	5B
2817	7O	5801	3D
2818	7O	5803	10I
2819	7O	5814	6E
2820	8O	5847	4F
2821	8O		
2822	12L		
2823	8J		
2824	5L		
2825	4D		
2826	13L		
2827	9J		
2828	9J		
2829	10J		
2830	10J		
2832	5M		
2833	5O		
2834	2M		
2836	4N		
2845	4G		
2846	3G		
2849	6F		
2898	2N		
3795	21L		
3796	21M		
3797	22C		
3798	6G		
3799	20F		
3800	8F		
3801	12E		
3802	7C		
3803	7B		
3804	22N		
3805	21M		
3806	21N		
3807	21K		
3808	22K		
3810	21L		
3811	21L		
3812	21I		
3813	22H		
3814	6J		
3815	5M		
3816	8J		
3817	21G		
3818	14G		
3819	14G		
3820	15G		
3821	15G		
3822	15F		
3824	22I		
3825	22I		
3826	5D		
3827	9J		
3828	10J		
3829	4N		
3830	4M		
3831	4M		
3832	3N		
3833	3M		
3834	4N		
3835	3N		
3836	3M		
3837	3M		
3838	3N		
3839	19G		
3840	19G		
3841	20G		
3842	19G		
3843	20G		
3845	5E		
3846	5F		
3847	4G		
3848	5G		
3849	6G		
3900	2D		
3901	3F		
3902	13F		
3903	12H		

1993 CARRIER PANEL

2070	4822 122 31797	22nF 10% 63V
2071	4822 122 32542	47nF 10% 50V
2072	4822 122 32547	4.7nF 20% 50V
2073	4822 122 31797	22nF 10% 63V
2110	4822 122 32081	3.9pF 5% 50V
2111	4822 122 31797	22nF 10% 63V
2127	4822 124 40195	150µF 20% 16V
2129	4822 122 32547	4.7nF 20% 50V
2130	4822 124 40435	10µF 20% 50V
2131	4822 124 40246	4.7µF 20% 63V
2132	4822 122 33505	4.7nF 10% 63V
2133	4822 122 33104	100nF 10% 63V
2267	4822 121 41876	220nF 20% 63V
2267	4822 121 41757	470nF 10% 63V
2268	4822 121 41757	470nF 10% 63V
2270	4822 122 33104	100nF 10% 63V
2271	4822 122 31797	22nF 10% 63V
2272	4822 122 31797	22nF 10% 63V
2273	4822 122 31797	22nF 10% 63V
2273	4822 122 33506	8.2nF 10% 63V
2274	4822 122 31797	22nF 10% 63V
2275	4822 124 40434	22µF 20% 35V
2276	4822 124 21215	680µF 20% 40V
2277	5322 124 40718	470µF 20% 25V
2277	4822 124 21215	680µF 20% 40V
2278	4822 122 10464	1.5nF 30% 50V
2283	4822 124 40434	22µF 20% 35V
2285	4822 124 40207	100µF 20% 25V
2285	4822 124 40743	33µF 20% 40V
2290	5322 124 21389	100µF 20% 35V
2301	4822 122 33104	100nF 10% 63V
2302	4822 122 33104	100nF 10% 63V
2303	4822 122 33486	1nF 20%
2304	4822 122 31797	22nF 10% 63V
2305	4822 122 33487	10nF 20%
2306	4822 122 33487	10nF 20%
2307	4822 122 33104	100nF 10% 63V
2310	4822 122 33104	100nF 10% 63V
2311	4822 124 20722	1µF 50% 63V
2312	4822 124 40242	1µF 20% 63V
2313	4822 122 33104	100nF 10% 63V
2314	4822 122 31961	68pF 10% 50V
2314	4822 122 33492	100pF 5% 63V
2315	4822 122 31775	680pF 5% 50V
2316	4822 122 33481	1.8nF 15%
2317	4822 122 33104	100nF 10% 63V
2318	4822 122 33104	100nF 10% 63V
2321	4822 122 33492	100pF 5% 63V
2322	4822 122 32878	56pF 5% 50V
2323	4822 122 33104	100nF 10% 63V
2324	4822 122 33104	100nF 10% 63V
2325	4822 122 32765	820pF 20% 63V
2326	4822 122 32765	820pF 20% 63V
2327	4822 122 33493	33pF 5% 63V
2328	4822 122 33493	33pF 5% 63V
2329	4822 122 31769	18pF 5% 50V
2330	4822 122 33104	100nF 10% 63V
2331	4822 122 33487	10nF 20%
2332	4822 121 41756	330nF 10% 63V
2333	4822 122 32442	10nF 50V
2334	4822 122 31965	220pF 5% 63V
2335	4822 121 42008	470nF 10% 63V
2336	4822 121 41876	220nF 20% 63V
2337	4822 122 33104	100nF 10% 63V
2338	4822 122 33104	100nF 10% 63V
2339	4822 122 33104	100nF 10% 63V
2340	4822 122 32442	10nF 50V
2341	4822 122 32442	10nF 50V

2342	4822 122 33104	100nF 10% 63V
2343	4822 122 31965	220pF 5% 63V
2344	4822 122 33104	100nF 10% 63V
2345	4822 122 33104	100nF 10% 63V
2346	4822 122 33104	100nF 10% 63V
2347	4822 122 31385	22pF 50V
2348	4822 124 40242	1µF 20% 63V
2349	4822 124 40248	10µF 20% 63V
2350	4822 124 40242	1µF 20% 63V
2351	4822 122 33104	100nF 10% 63V
2352	4822 122 33205	12pF 10% NP0 63V
2353	4822 122 33104	100nF 10% 63V
2355	4822 122 31916	5.6nF 10% 50V
2356	4822 122 33104	100nF 10% 63V
2357	4822 122 32504	15pF 5% 50V
2361	4822 122 31797	22nF 10% 63V
2362	4822 122 33486	1nF 20%
2363	4822 122 33487	10nF 20%
2364	4822 122 33104	100nF 10% 63V
2365	4822 122 32082	4.7pF 5% 50V
2366	4822 122 33104	100nF 10% 63V
2367	4822 122 31772	47pF 5% 50V
2369	5322 124 40697	470µF 20% 16V
2370	5322 124 40697	470µF 20% 16V
2371	4822 122 33104	100nF 10% 63V
2372	4822 122 33104	100nF 10% 63V
2373	4822 122 33104	100nF 10% 63V
2374	4822 122 33104	100nF 10% 63V
2378	4822 122 31772	47pF 5% 50V
2379	4822 122 33104	100nF 10% 63V
2382	4822 122 31797	22nF 10% 63V
2399	4822 122 31965	220pF 5% 63V
2451	4822 122 33104	100nF 10% 63V
2455	4822 122 33104	100nF 10% 63V
2456	4822 124 40246	4.7µF 20% 63V
2458	4822 121 42937	2.7nF 1% 250V
2459	4822 121 41757	470nF 10% 63V
2460	4822 122 33104	100nF 10% 63V
2461	4822 122 33486	1nF 20%
2462	4822 122 33505	4.7nF 10% 63V
2463	4822 122 33104	100nF 10% 63V
2464	4822 122 33104	100nF 10% 63V
2465	4822 124 40195	150µF 20% 16V
2466	4822 124 20726	4.7µF 50% 63V
2467	4822 122 33104	100nF 10% 63V
2468	4822 124 40242	1µF 20% 63V
2469	4822 124 20698	22µF 50% 25V
2470	4822 122 31808	150pF 10% 50V
2471	4822 121 41877	330nF 10% 63V
2473	4822 121 41877	330nF 10% 63V
2475	4822 122 31797	22nF 10% 63V
2500	4822 122 31169	1.5nF 10% 500V
2505	4822 121 41815	10nF 10% 100V
2506	4822 124 40248	10µF 20% 63V
2509	4822 124 40755	100µF 20% 100V
2526	4822 122 33104	100nF 10% 63V
2531	4822 122 32482	22pF 5% 63V
2534	4822 124 21208	4.7µF 20% 50V
2542	5322 122 32019	560pF 10% 500V
2544	4822 121 43146	180nF 5% 100V
2545	4822 122 33467	1.5nF 5% 2kV
2546	5322 121 42523	8.2nF 5% 2kV
2547	4822 121 43137	39nF 10% 250V
2550	4822 121 43148	470nF 10% 200V
2551	4822 124 40756	1µF 20% 100V
2560	4822 121 43104	33nF 10% 100V
2570	4822 124 22257	22µF 20% 250V
2580	4822 124 40198	470µF 20% 16V

1993 CARRIER PANEL

Mechanical parts

	4822 492 63733	SPRING FIX. TRANSISTOR
	4822 492 63733	SPRING FIX. TDA1521
	4822 492 63992	SPRING FIX. TDA2613
	4822 404 30942	BRACKET FIX. TUNER
	4822 404 30943	BRACKET FIX. AERIAL AMPL.
	4822 404 30954	BRACKET FIX. TXT DECODER
	4822 256 30274	FUSE HOLDER
31	4822 218 20806	FOIL KEYBOARD
33	4822 276 12445	MAINS SWITCH
7504	4822 273 30206	SWITCH

Board

10	4822 265 30389	2P MALE DEGAUSSING
11	4822 265 40596	2P MALE MAINS
13	4822 265 30378	4P MALE
14	4822 290 40295	7P MALE
15	4822 265 40421	6P MALE
16	4822 264 40207	3P MALE
17	4822 267 50591	6P MALE GOLD PLATED
18	4822 264 50148	8P MALE GOLD PLATED
23	4822 264 40207	3P MALE
24	4822 264 40207	3P MALE
26	4822 264 40207	3P MALE
29	4822 267 50823	7P FOR FOIL KEYBOARD
35	4822 267 20236	LOUDSPEAKER SOCKET DUAL 3.5MM
39	4822 267 60188	CVBS/AUDIO SOCKET MONO
39	4822 267 20355	CVBS/AUDIO SOCKET STEREO
48	4822 267 60172	EUROCONNECTOR

(cable)

4822 290 60626	2P FEMALE MAINS
4822 267 40582	3P FEMALE
4822 267 50824	4P FEMALE
4822 267 30546	6P FEMALE
4822 265 40252	7P FEMALE

Various parts

1000	4822 210 50123	UV816
1000	4822 210 10321	UV818
1001	4822 212 22985	WIDE BAND AMPLI
1002	4822 157 52661	COIL FERRITE FOR D6630, D6640
1003	4822 212 22983	INFRA RED RECEIVER
1015	4822 242 71837	FILTER OFWG3203
1015	4822 242 72212	FILTER OFWG3950
1015	4822 242 70824	FILTER OFWG1956
1030	4822 242 72211	FILTER 5.5MHz
1031	4822 153 30025	FILTER 6.0MHz
1352	4822 242 70323	CRYSTAL 4.433 619 MHz
1500	4822 253 10054	FUSE T0.16A
1501	4822 253 10041	FUSE T0.5A
1600	4822 253 30025	FUSE 2A
1760	4822 242 70831	CRYSTAL 4.0MHz

2001	4822 124 40195	150µF 20% 16V
2002	4822 122 33492	100pF 5% 63V
2004	4822 122 33505	4.7nF 10% 63V
2005	4822 122 33104	100nF 10% 63V
2007	4822 122 33104	100nF 10% 63V
2008	4822 124 40433	470µF 20% 25V
2009	4822 124 40435	10µF 20% 50V
2012	4822 122 33505	4.7nF 10% 63V
2013	4822 124 40246	4.7µF 20% 63V
2014	4822 122 33505	4.7nF 10% 63V
2016	4822 122 31971	10pF 5% 50V
2016	4822 122 31769	18pF 5% 50V
2017	4822 122 33505	4.7nF 10% 63V
2018	4822 122 33505	4.7nF 10% 63V
2019	4822 122 31769	18pF 5% 50V
2020	4822 122 31774	56pF 5% 50V
2021	4822 122 31769	18pF 5% 50V
2021	4822 122 31971	10pF 5% 50V
2022	4822 122 33505	4.7nF 10% 63V
2023	4822 122 33505	4.7nF 10% 63V
2024	4822 121 51323	680nF 20% 63V
2030	4822 121 41757	470nF 10% 63V
2033	4822 122 31797	22nF 10% 63V
2034	4822 122 33205	12pF 10% 63V
2035	4822 122 32083	8.2pF 5% 50V
2036	4822 122 32547	4.7nF 20% 50V
2037	4822 122 32547	4.7nF 20% 50V
2038	4822 122 31797	22nF 10% 63V
2038	4822 122 32547	4.7nF 20% 50V
2040	4822 122 32547	4.7nF 20% 50V
2042	4822 121 41426	220nF 63V
2043	4822 122 33104	100nF 10% 63V
2044	4822 122 33104	100nF 10% 63V
2046	4822 122 33505	4.7nF 10% 63V
2047	4822 122 33505	4.7nF 10% 63V
2048	4822 122 32505	2.7pF 5% 50V
2048	4822 122 33474	47pF 2%
2049	4822 122 33489	68pF 2%
2049	4822 122 31839	82pF 10% 50V
2049	4822 122 33474	47pF 2%
2050	4822 122 33205	12pF 10% 63V
2050	4822 122 31971	10pF 50V
2050	4822 122 32079	3.3pF 5% 50V
2051	4822 122 33469	10pF 5%
2051	4822 122 32444	33pF 10% 50V
2052	4822 122 32425	2.2pF 5% 50V
2052	4822 122 33013	1.2pF 5% 50V
2053	4822 122 33491	330pF 2% 63V
2053	4822 122 33477	100pF 2% 50V
2054	4822 122 31797	22nF 10% 63V
2055	4822 122 33472	22pF 2%
2055	4822 122 33476	220pF 2% 50V
2056	4822 122 33464	56pF 2%
2056	4822 122 31961	68pF 10% 50V
2056	4822 122 33465	39pF 2%
2056	4822 122 33473	27pF 2%
2057	4822 122 33469	10pF 5%
2058	4822 122 33473	27pF 2%
2058	4822 122 33471	12pF 2%
2059	4822 122 33471	12pF 2%
2068	4822 122 32507	6.8pF 5% 50V
2069	4822 122 33473	27pF 2%

1993 CARRIER PANEL

2600	4822 121 50627	470nF 10% 250V
2605	4822 124 41599	68µF 385V
2606	4822 122 33463	100pF 10% 400V
2611	4822 122 31766	120pF 5% 50V
2614	4822 122 31808	150pF 10% 50V
2617	4822 121 43147	560nF 5% 63V
2620	4822 122 32891	68nF 20% 50V
2625	4822 122 33468	2.2nF 10% 2kV
2630	4822 124 41056	47µF 50% 200V
2631	4822 124 41056	47µF 50% 200V
2636	4822 121 41873	150nF 10% 63V
2640	4822 124 40739	680µF 20% 25V
2650	4822 121 42786	33nF 2% 100V
2655	4822 122 31727	470pF 5% 63V
2656	4822 122 31727	470pF 5% 63V
2660	4822 124 40199	680µF 20% 16V
2661	4822 124 40434	22µF 20% 35V
2670	4822 122 31218	120pF 10% 500V
2702	4822 122 33205	12pF 10% 63V
2705	4822 122 33104	100nF 10% 63V
2709	4822 122 33104	100nF 10% 63V
2714	4822 122 33104	100nF 10% 63V
2724	4822 122 33498	2.7nF 10% 63V
2750	4822 122 32875	100pF 5% 50V
2758	4822 122 33205	12pF 10% 63V
2760	4822 122 31825	27pF 10% 50V
2761	4822 122 31825	27pF 10% 50V
2766	4822 124 40178	100µF 20% 10V
2767	4822 122 31807	1200pF 5% 50V
2775	4822 122 33104	100nF 10% 63V
2871	4822 121 41757	470nF 10% 63V
2872	4822 122 33505	4.7nF 10% 63V
2872	4822 122 33505	4.7nF 10% 63V
2873	4822 122 32142	270pF 5% 63V
2874	4822 122 33505	4.7nF 10% 63V
2874	4822 122 33503	2.7nF 10% 63V
2875	4822 122 32142	270pF 5% 63V
2877	4822 122 33493	33pF 5% 63V
2878	4822 122 33492	100pF 5% 63V

3001	4822 111 30522	33R 5% 0.33W
3002	4822 111 90251	22k 2% 0.125W
3003	4822 116 80707	18k 5% 0.125W
3005	5322 111 90092	1k 2% 0.125W
3006	4822 116 90425	jumper
3006	5322 111 90091	100R 2% 0.125W
3007	5322 111 90091	100R 2% 0.125W
3007	4822 116 90425	jumper
3009	4822 111 90572	5k6 2% 0.125W
3010	4822 111 90542	27k 2% 0.125W
3011	4822 111 90575	82k 2% 0.125W
3012	4822 100 11163	100k
3013	4822 111 90214	100k 2% 0.125W
3014	4822 111 90196	15k 2% 0.125W
3015	4822 111 90339	120R 2% 0.125W
3015	4822 116 90425	jumper
3016	4822 116 52438	5k6 5% 0.5W
3017	4822 111 90572	5k6 2% 0.125W
3021	4822 111 90249	10k 2% 0.125W
3021	4822 111 90569	2k7 2% 0.125W
3022	4822 111 90575	82k 2% 0.125W
3023	4822 111 90251	22k 2% 0.125W
3024	4822 111 90171	820R 2% 0.125W
3025	4822 111 90162	680R 2% 0.125W
3026	4822 111 90238	18k 2% 0.125W
3027	4822 100 11368	2k 30% LIN.
3028	5322 111 90118	8k2 2% 0.125W
3029	4822 111 90569	2k7 2% 0.125W
3030	4822 111 90573	56k 2% 0.125W
3031	5322 111 90098	150R 2% 0.125W
3031	5322 111 90091	100R 2% 0.125W
3032	5322 111 90092	1k 2% 0.125W
3033	5322 111 90092	1k 2% 0.125W
3034	4822 111 90162	680R 2% 0.125W
3035	5322 111 90092	1k 2% 0.125W
3036	4822 111 90572	5k6 2% 0.125W
3037	4822 111 90248	2k2 2% 0.125W
3038	4822 116 52408	2k2 5% 0.5W
3039	4822 111 90571	3k9 2% 0.125W
3040	4822 111 90542	27k 2% 0.125W
3041	4822 111 90543	47k 2% 0.125W
3043	4822 111 90154	270R 2% 0.125W
3044	4822 111 90203	68R 2% 0.125W
3045	4822 111 90178	220R 2% 0.125W
3046	5322 111 90092	1k 2% 0.125W
3048	4822 111 90572	5k6 2% 0.125W
3049	4822 111 90238	18k 2% 0.125W
3052	4822 116 90425	jumper
3053	4822 116 90425	jumper
3053	4822 111 90248	2k2 2% 0.125W
3054	4822 111 90572	5k6 2% 0.125W
3055	4822 111 90248	2k2 2% 0.125W
3055	4822 111 90572	5k6 2% 0.125W
3056	4822 116 52465	27k 5% 0.5W
3057	4822 111 90248	2k2 2% 0.125W
3058	4822 111 90572	5k6 2% 0.125W
3058	4822 111 90248	2k2 2% 0.125W
3078	4822 116 90425	jumper
3079	4822 116 90425	jumper
3080	4822 116 90425	jumper
3081	4822 116 90425	jumper
3082	4822 116 90425	jumper
3083	4822 111 90167	4k3 2% 0.125W
3084	4822 116 90425	jumper
3085	4822 116 90425	jumper
3086	4822 116 90425	jumper
3087	4822 116 90425	jumper
3088	4822 116 90425	jumper
3089	4822 116 90425	jumper
3114	4822 111 90544	6k8 2% 0.125W
3128	4822 111 30522	33R 5% 0.33W
3128	4822 111 30526	47R 5% 0.33W
3131	4822 111 90513	330k 2% 0.125W
3159	4822 111 30517	22R 5% 0.33W
3207	5322 111 90092	1k 2% 0.125W
3210	5322 111 90092	1k 2% 0.125W
3267	5322 116 54348	10R 5% 2.5W
3271	4822 111 30506	8R2 5% 0.33W
3272	4822 116 52412	270R 5% 0.5W
3273	5322 111 90091	100R 2% 0.125W
3274	4822 111 30506	8R2 5% 0.33W
3275	4822 116 52412	270R 5% 0.5W
3276	5322 111 90091	100R 2% 0.125W
3276	4822 111 90361	39R 2% 0.125W
3278	5322 111 90109	470R 2% 0.125W
3278	4822 116 90425	jumper
3279	4822 116 90425	jumper
3279	5322 111 90109	470R 2% 0.125W
3281	4822 116 90425	jumper
3282	4822 111 90544	6k8 2% 0.125W
3283	5322 111 90109	470R 2% 0.125W
3285	4822 116 80582	56k 5% 0.1W

1993 CARRIER PANEL

3286	5322 111 90092	1k 2% 0.125W
3287	4822 111 90569	2k7 2% 0.125W
3301	4822 116 90425	jumper
3303	5322 111 90092	1k 2% 0.125W
3304	4822 116 90425	jumper
3305	4822 116 90425	jumper
3306	4822 116 90425	jumper
3307	4822 116 90425	jumper
3308	4822 116 90425	jumper
3309	4822 116 90425	jumper
3310	4822 116 90425	jumper
3312	4822 116 90425	jumper
3313	4822 111 90417	2M7 5% 0.125W
3314	4822 111 90203	68R 2% 0.125W
3314	4822 111 90151	1k5 2% 0.125W
3315	4822 116 80701	100R 5% 0.1W
3316	4822 116 90425	jumper
3317	4822 116 90425	jumper
3318	4822 111 90249	10k 2% 0.125W
3318	5322 111 90092	1k 2% 0.125W
3319	4822 116 90425	jumper
3321	4822 100 20165	500R
3322	5322 111 90113	560R 2% 0.125W
3323	4822 116 90425	jumper
3324	4822 116 90425	jumper
3327	4822 116 80702	1k 5% 0.1W
3328	4822 116 80702	1k 5% 0.1W
3329	4822 111 90251	22k 2% 0.125W
3330	5322 111 90091	100R 2% 0.125W
3331	4822 116 90425	jumper
3333	4822 116 90425	jumper
3334	4822 111 90542	27k 2% 0.125W
3336	4822 111 90157	3k3 2% 0.125W
3337	4822 111 90361	39R 2% 0.125W
3338	4822 111 90569	2k7 2% 0.125W
3339	4822 111 90361	39R 2% 0.125W
3340	4822 111 90421	3M9 5% 0.125W
3341	4822 111 90191	3M3 5% 0.125W
3342	4822 111 90151	1k5 2% 0.125W
3344	5322 111 90092	1k 2% 0.125W
3346	4822 111 90151	1k5 2% 0.125W
3347	4822 111 90249	10k 2% 0.125W
3348	4822 111 90178	220R 2% 0.125W
3349	5322 111 90111	4k7 2% 0.125W
3350	4822 116 90425	jumper
3351	4822 116 90425	jumper
3352	4822 111 90248	2k2 2% 0.125W
3356	4822 111 90238	18k 2% 0.125W
3360	4822 111 30515	18R 5% 0.33W
3361	5322 111 90092	1k 2% 0.125W
3362	4822 111 90249	10k 2% 0.125W
3363	4822 111 90165	2k 2% 0.125W
3364	4822 111 90572	5k6 2% 0.125W
3365	4822 111 90198	3k 2% 0.125W
3366	4822 111 90573	56k 2% 0.125W
3367	4822 111 90543	47k 2% 0.125W
3368	4822 111 30526	47R 5% 0.33W
3369	4822 111 30517	22R 5% 0.33W
3410	4822 116 90425	jumper
3451	4822 111 90248	2k2 2% 0.125W
3452	5322 111 90091	100R 2% 0.125W
3453	5322 111 90091	100R 2% 0.125W
3454	5322 111 90106	330R 2% 0.125W
3455	4822 111 90544	6k8 2% 0.125W
3456	4822 116 80714	6k8 5% 0.125W
3457	4822 100 20166	10k POTM.
3458	4822 116 80703	30k 5% 0.1W
3459	4822 116 52502	1M5 5% 0.5W

3460	4822 111 90511	130k 2% 0.125W
3461	4822 100 11371	47k 10% LIN.0.1W
3462	4822 111 90363	43k 2% 0.125W
3463	4822 111 90196	15k 2% 0.125W
3464	5322 111 90091	100R 2% 0.125W
3465	4822 116 52391	1k 5% 0.5W
3466	4822 111 90151	1k5 2% 0.125W
3467	5322 111 90267	33k 2% 0.125W
3468	4822 111 90544	6k8 2% 0.125W
3469	4822 111 90186	22R 2% 0.125W
3470	4822 116 80706	15k 5% 0.125W
3471	4822 111 90575	82k 2% 0.125W
3472	4822 111 90178	220R 2% 0.125W
3473	4822 116 80712	330k 5% 0.125W
3474	5322 111 90092	1k 2% 0.125W
3475	5322 111 90096	1k2 2% 0.125W
3476	4822 111 90344	15R 2% 0.125W
3480	4822 116 90425	jumper
3481	4822 116 90425	jumper
3482	4822 116 90425	jumper
3500	5322 111 90091	100R 2% 0.125W
3501	4822 116 80711	330R 5% 0.125W
3502	4822 116 51085	22k 5% 2.5W
3503	4822 116 80708	22R 5% 0.125W
3504	5322 111 90092	1k 2% 0.125W
3505	4822 111 90248	2k2 2% 0.125W
3506	4822 111 90569	2k7 2% 0.125W
3507	4822 116 52349	22R 5% 0.5W
3508	4822 111 90512	24k 2% 0.125W
3509	4822 111 90349	20k 2% 0.125W
3510	4822 100 11369	470R POTM.
3511	4822 116 52362	3R9 5% 0.5W
3512	5322 111 90268	5k1 2% 0.125W
3513	4822 111 90348	200R 2% 0.125W
3514	4822 116 52478	82k 5% 0.5W
3515	4822 111 90571	3k9 2% 0.125W
3516	4822 111 90544	6k8 2% 0.125W
3517	4822 111 90349	20k 2% 0.125W
3518	4822 111 90253	12k 2% 0.125W
3519	4822 111 90349	20k 2% 0.125W
3520	4822 116 80705	100k 5% 0.125W
3521	4822 111 90544	6k8 2% 0.125W
3525	4822 100 11088	5k POTM.
3527	4822 111 90251	22k 2% 0.125W
3534	4822 111 30506	8R2 5% 0.33W
3535	4822 111 90162	680R 2% 0.125W
3540	4822 116 80713	470R 5% 0.125W
3542	4822 111 90572	5k6 2% 0.125W
3544	4822 116 51137	3k9 5% 2.5W
3545	4822 111 90203	68R 2% 0.125W
3550	4822 111 30587	10k 5% 0.33W
3554	4822 111 30561	1k 5% 0.33W
3555	5322 111 90111	4k7 2% 0.125W
3556	4822 116 53717	430k 5% 0.25W
3560	4822 116 52452	10k 5% 0.5W
3570	4822 111 30506	8R2 5% 0.33W
3580	4822 111 30483	1R 5% 0.33W
3581	4822 111 30483	1R 5% 0.33W
3582	4822 116 52398	150R 5% 0.5W
3601	4822 116 40137	P.T.C.
3604	4822 110 42205	4M7 5% 0.5W
3610	4822 116 52472	47k 5% 0.5W
3611	4822 111 90569	2k7 2% 0.125W
3613	4822 111 90214	100k 2% 0.125W
3614	4822 116 80699	240k 5%
3615	5322 111 90091	100R 2% 0.125W
3616	5322 111 90091	100R 2% 0.125W
3617	4822 116 52428	560R 5% 0.5W

1993 CARRIER PANEL

3618	4822 111 90568	120k 2% 0.125W
3620	4822 111 90568	120k 2% 0.125W
3621	5322 116 54394	180R 5% 2.5W
3622	5322 116 55062	120R 5% 1.6W
3623	4822 111 90239	56R 2% 0.125W
3628	4822 116 90425	jumper
3632	5322 111 90275	62k 2% 0.125W
3633	4822 111 90289	2k4 2% 0.125W
3634	4822 111 90165	2k 2% 0.125W
3635	4822 100 20691	1k 1% lin 0.1W
3636	5322 111 90106	330R 2% 0.125W
3637	4822 111 90202	68k 2% 0.125W
3647	5322 116 53243	2k26 1% 0.6W
3649	4822 111 90344	15R 2% 0.125W
3650	4822 111 90569	2k7 2% 0.125W
3651	4822 116 90425	jumper
3653	5322 111 90306	750R 2% 0.125W
3654	5322 116 52403	180R 5% 0.5W
3655	5322 111 90091	100R 2% 0.125W
3656	5322 111 90106	330R 2% 0.125W
3657	4822 111 90361	39R 2% 0.125W
3658	5322 111 90091	100R 2% 0.125W
3661	4822 116 52407	220R 5% 0.5W
3662	4822 111 90154	270R 2% 0.125W
3664	4822 111 90361	39R 2% 0.125W
3665	4822 111 90249	10k 2% 0.125W
3667	5322 111 90098	150R 2% 0.125W
3668	4822 111 90178	220R 2% 0.125W
3670	4822 111 90249	10k 2% 0.125W
3671	4822 116 52416	330R 5% 0.5W
3672	4822 116 80704	4k7 5% 0.1W
3680	4822 116 90425	jumper
3681	4822 116 90425	jumper
3703	4822 116 90425	jumper
3705	4822 111 90253	12k 2% 0.125W
3706	5322 111 90111	4k7 2% 0.125W
3707	5322 111 90111	4k7 2% 0.125W
3709	4822 111 90373	9k1 2% 0.125W
3710	4822 111 90542	27k 2% 0.125W
3711	4822 111 90571	3k9 2% 0.125W
3712	4822 116 90425	jumper
3713	4822 116 90425	jumper
3714	4822 111 90182	390k 2% 0.125W
3715	4822 111 90368	680k 2% 0.125W
3716	4822 111 90565	180k 2% 0.125W
3719	4822 116 90425	jumper
3720	4822 116 90425	jumper
3721	4822 116 90425	jumper
3722	4822 116 90425	jumper
3723	4822 116 90425	jumper
3724	4822 116 90425	jumper
3725	4822 111 90178	220R 2% 0.125W
3726	4822 116 90425	jumper
3727	4822 111 90178	220R 2% 0.125W
3728	4822 116 90425	jumper
3729	4822 111 90249	10k 2% 0.125W
3730	4822 111 90178	220R 2% 0.125W
3731	4822 116 80705	100k 5% 0.125W
3732	4822 111 90251	22k 2% 0.125W
3733	4822 116 80573	10k 5% 0.1W
3734	5322 111 90267	33k 2% 0.125W
3735	4822 111 90249	10k 2% 0.125W
3736	4822 111 90249	10k 2% 0.125W
3737	4822 111 90249	10k 2% 0.125W
3738	4822 111 90249	10k 2% 0.125W
3739	4822 116 90425	jumper
3740	4822 111 90178	220R 2% 0.125W
3741	4822 111 90249	10k 2% 0.125W

3742	5322 111 90101	1k8 2% 0.125W
3743	4822 111 90569	2k7 2% 0.125W
3744	4822 111 90569	2k7 2% 0.125W
3745	4822 111 90569	2k7 2% 0.125W
3750	5322 111 90092	1k 2% 0.125W
3751	4822 111 90178	220R 2% 0.125W
3752	4822 116 90425	jumper
3753	4822 111 90253	12k 2% 0.125W
3754	4822 111 90249	10k 2% 0.125W
3755	4822 116 90425	jumper
3756	4822 111 90575	82k 2% 0.125W
3757	4822 111 90171	820R 2% 0.125W
3763	4822 111 90572	5k6 2% 0.125W
3764	4822 111 90249	10k 2% 0.125W
3765	4822 111 90568	120k 2% 0.125W
3766	4822 111 90542	27k 2% 0.125W
3767	4822 111 90249	10k 2% 0.125W
3768	5322 111 90111	4k7 2% 0.125W
3769	5322 111 90111	4k7 2% 0.125W
3770	4822 111 90569	2k7 2% 0.125W
3771	4822 111 90249	10k 2% 0.125W
3772	4822 111 90248	2k2 2% 0.125W
3773	4822 116 80701	100R 5% 0.1W
3776	4822 116 80701	100R 5% 0.1W
3777	4822 111 90248	2k2 2% 0.125W
3778	4822 111 90157	3k3 2% 0.125W
3779	4822 116 90425	jumper
3781	4822 116 90425	jumper
3782	4822 111 90542	27k 2% 0.125W
3783	5322 111 90113	560R 2% 0.125W
3850	4822 116 80711	330R 5% 0.125W
3851	4822 116 80747	75R 5% 0.125W
3852	4822 116 80711	330R 5% 0.125W
3853	4822 116 80747	75R 5% 0.125W
3854	4822 111 90248	2k2 2% 0.125W
3855	4822 116 80711	330R 5% 0.125W
3856	4822 116 80747	75R 5% 0.125W
3857	4822 111 90178	220R 2% 0.125W
3858	4822 116 80715	75R 5% 0.125W
3859	4822 111 90569	2k7 2% 0.125W
3860	4822 111 90178	220R 2% 0.125W
3861	4822 111 90544	6k8 2% 0.125W
3862	4822 111 90544	6k8 2% 0.125W
3863	4822 116 80709	27k 5% 0.125W
3864	4822 111 90214	100k 2% 0.125W
3865	5322 111 90109	470R 2% 0.125W
3866	4822 111 90203	68R 2% 0.125W
3867	5322 111 90111	4k7 2% 0.125W
3868	4822 116 90425	jumper
3869	4822 116 90425	jumper
3870	4822 111 90572	5k6 2% 0.125W
3872	4822 111 90542	27k 2% 0.125W
3873	4822 111 90253	12k 2% 0.125W
3874	4822 111 90571	3k9 2% 0.125W
3877	5322 111 90113	560R 2% 0.125W
3877	4822 116 90425	jumper
3878	4822 116 90425	jumper
3878	5322 111 90113	560R 2% 0.125W
3879	5322 111 90113	560R 2% 0.125W
3879	4822 116 90425	jumper
3880	4822 116 90425	jumper
3880	5322 111 90113	560R 2% 0.125W
3882	4822 116 90425	jumper
3885	4822 116 90425	jumper
3886	4822 116 90425	jumper
3887	4822 116 90425	jumper
3888	4822 116 90425	jumper
3889	4822 111 90254	6R8 5% 0.125W

1993 CARRIER PANEL

7471	4822 130 61207	BC848
7502	4822 130 42681	BD939F
7503	4822 130 43526	BD941F
7530	5322 130 42136	BC848C
7533	4822 130 44283	BC636
7540	4822 130 42607	BF483
7545	4822 130 42679	BUT11AF
7612	5322 130 42136	BC848C
7614	4822 130 80891	CNX83
7615	4822 130 42513	BC858C
7616	5322 130 44349	BC635
7625	4822 130 42679	BUT11AF
7637	5322 130 42136	BC848C
7652	4822 130 42513	BC858C
7654	5322 130 42755	BC847C
7655	4822 130 61207	BC848
7656	5322 130 42012	BC858A
7661	5322 130 44921	BD943
7663	5322 130 42012	BC858A
7671	4822 130 61207	BC848
7720	4822 209 73222	TMP47C634/2414
7733	4822 130 61207	BC848
7737	4822 130 61207	BC848
7741	4822 130 42706	BC848R
7750	4822 130 61207	BC848
7754	4822 130 42706	BC848R
7757	4822 130 61207	BC848
7766	4822 130 61207	BC848
7770	4822 209 73221	PCD8582P
7857	5322 130 44336	BSV52
7860	5322 130 44336	BSV52
7861	5322 130 42012	BC858A
7870	4822 130 61208	BC848B

1991 PICTURE TUBE PANEL

(board)

19	4822 265 30378	4P MALE
20	4822 290 40295	7P MALE
	4822 267 30778	Picture tube socket

(cable)

	4822 267 50824	4P FEMALE
	4822 265 40252	7P FEMALE

2375	4822 121 41689	100nF 10% 250V
2376	4822 124 40433	470µF 20% 25V
2377	4822 122 33493	33pF 5% 63V
2380	4822 122 33492	100pF 5% 63V
2381	4822 122 33493	33pF 5% 63V
2384	4822 122 33492	100pF 5% 63V
2385	4822 122 31972	39pF 5% 50V
2388	4822 124 40435	10µF 20% 50V
2389	4822 122 33493	33pF 5% 63V
2391	4822 121 41545	0.033µF 10% 250V
2392	4822 122 31768	180pF 5% 50V
2393	4822 122 31768	180pF 5% 50V
2394	4822 122 31768	180pF 5% 50V
2397	5322 121 50885	33nF 5% 1kV
2412	4822 122 31746	1000pF 5% 50V
2413	4822 122 31746	1000pF 5% 50V
2415	4822 124 40753	6.8µF 20% 63V

1991 PICTURE TUBE PANEL

3357	5322 111 90091	100R 2% 0.125W
3358	4822 111 90178	220R 2% 0.125W
3359	4822 111 90178	220R 2% 0.125W
3370	4822 116 52469	39k 5% 0.5W
3371	4822 111 90196	15k 2% 0.125W
3372	4822 111 90196	15k 2% 0.125W
3373	4822 116 52469	39k 5% 0.5W
3374	4822 111 90196	15k 2% 0.125W
3375	4822 111 30542	180R 5% 0.33W
3376	4822 111 30542	180R 5% 0.33W
3377	4822 111 90248	2k2 2% 0.125W
3378	4822 111 90151	1k5 2% 0.125W
3379	4822 111 90196	15k 2% 0.125W
3380	4822 100 20149	2k2 20% LIN
3381	5322 111 90101	1k8 2% 0.125W
3382	5322 111 90265	1k6 2% 0.125W
3383	4822 111 90196	15k 2% 0.125W
3384	4822 100 20149	2k2 20% LIN
3385	5322 111 90101	1k8 2% 0.125W
3386	5322 111 90265	1k6 2% 0.125W
3387	4822 111 90196	15k 2% 0.125W
3388	4822 116 52469	39k 5% 0.5W
3389	4822 111 90214	100k 2% 0.125W
3390	4822 111 90249	10k 2% 0.125W
3391	4822 111 90196	15k 2% 0.125W
3392	4822 111 90151	1k5 2% 0.125W
3393	4822 111 90151	1k5 2% 0.125W
3394	4822 111 90151	1k5 2% 0.125W
3395	4822 111 30483	1R 5% 0.33W
3396	4822 111 90151	1k5 2% 0.125W
3397	4822 111 90151	1k5 2% 0.125W
3401	4822 116 90425	jumper
3402	4822 116 90425	jumper
3403	4822 116 90425	jumper
3404	4822 116 90425	jumper
3405	4822 116 90425	jumper
3407	4822 116 90425	jumper
3412	4822 111 90543	47k 2% 0.125W
3413	4822 111 90543	47k 2% 0.125W
3414	4822 111 90543	47k 2% 0.125W
3415	5322 111 90267	33k 2% 0.125W
3416	5322 111 90108	39k 2% 0.125W

5395	4822 157 52368	15µH

6410	4822 130 80877	BAV103
6411	4822 130 80877	BAV103
6412	4822 130 80877	BAV103

7380	4822 209 73218	TDA8153
7391	5322 130 42012	BC858A
7413	4822 130 60373	BC856B

5010	4822 152 20606	2.2µH
5020	4822 157 53539	0.27µH
5031	4822 152 20667	5.6µH
5031	4822 157 52753	8.2µH
5035	4822 157 53534	0.34µH
5036	4822 157 53537	1.35µH
5040	4822 157 52279	33µH
5052	4822 157 53535	0.36µH
5053	4822 157 53535	0.36µH
5053	4822 157 53536	0.34µH
5054	4822 157 52286	22µH
5068	4822 157 53538	0.75µH
5132	4822 157 53534	0.34µH
5134	4822 157 52286	22µH
5316	4822 157 53554	2.9µH
5316	4822 157 53543	2.35µH
5321	4822 157 53544	7.58µH
5321	4822 157 53046	7.5µH
5327	4822 157 51999	10µH
5328	4822 157 51999	10µH
5329	4822 157 52279	33µH
5530	4822 152 20559	390µH
5534	4822 157 52315	CI10
5541	4822 146 21116	LINE DRIVER I10
5545	4822 140 10353	L.O.T.
5554	4822 156 21332	LINEARITY AT 4042/51
5580	4822 157 53541	47µH
5582	4822 157 53541	47µH
5600	4822 212 22978	MAINS FILTER
5619	4822 156 21125	3.9µH
5621	5322 157 53524	220µH
5625	4822 146 21338	SOPS TRANSFORMER
5631	4822 158 10551	27µH
5632	4822 157 53542	1µH
5633	4822 157 51195	1µH
5634	4822 157 53542	1µH
5636	4822 157 51999	10µH
5701	4822 157 52843	56µH

6004	4822 130 80881	LLZ-C33
6018	4822 130 80888	BA682
6027	4822 130 80876	LL4148
6037	4822 130 80888	BA682
6039	4822 130 80885	LLZ-F13
6051	4822 130 80888	BA682
6052	4822 130 80888	BA682
6053	4822 130 80888	BA682
6054	4822 130 80888	BA682
6058	4822 130 80888	BA682
6066	4822 130 80876	LL4148
6280	4822 130 80876	LL4148
6281	4822 130 80876	LL4148
6335	4822 130 33939	1N4148-75
6336	4822 130 80876	LL4148
6352	4822 130 80879	LLZ-C3V0
6367	4822 130 80876	LL4148
6453	4822 130 80922	LLZ-C18
6455	4822 130 80882	LLZ-C3V9
6463	4822 130 33939	1N4148-75
6464	4822 130 80876	LL4148
6465	4822 130 80876	LL4148
6476	4822 130 80876	LL4148
6477	4822 130 80876	LL4148
6520	4822 130 80877	BAV103
6521	4822 130 80877	BAV103
6522	4822 130 80877	BAV103

6546	4822 130 32896	BYD33M
6547	4822 130 42489	BYD33G
6550	4822 130 42488	BYD33D
6570	4822 130 42606	BYD33J
6580	4822 130 80915	BYD74C
6602	4822 130 31933	1N5061
6603	4822 130 31933	1N5061
6604	4822 130 31933	1N5061
6605	4822 130 31933	1N5061
6611	4822 130 80876	LL4148
6613	4822 130 80876	LL4148
6614	4822 130 80876	LL4148
6615	4822 130 80876	LL4148
6616	4822 130 80886	LLZ-F22
6617	5322 130 32962	BZV85-C6V2
6621	4822 130 42488	BYD33D
6622	4822 130 80876	LL4148
6623	4822 130 42488	BYD33D
6630	4822 130 80915	BYD33E
6637	4822 130 80303	BZX79-C6V2
6639	4822 130 80876	LL4148
6640	4822 130 80914	BYD74D
6645	4822 130 80876	LL4148
6649	4822 130 80876	LL4148
6653	4822 130 80876	LL4148
6657	4822 130 80887	LLZ-F36
6658	4822 130 34685	BZX79-B75
6660	4822 130 42488	BYD33D
6662	4822 130 80884	LLZ-C5V1
6665	4822 130 80883	LLZ-C4V7
6669	4822 130 80876	LL4148
6670	4822 130 20245	SFOR5D43
6727	4822 130 80876	LL4148
6728	4822 130 80876	LL4148
6729	4822 130 80876	LL4148
6741	4822 130 80876	LL4148
6742	4822 209 72895	TLUV5300
6743	4822 130 33939	1N4148-75
6744	4822 130 33939	1N4148-75
6745	4822 130 33939	1N4148-75
6747	4822 130 33939	1N4148-75
6850	4822 130 80888	BA682

7020	4822 209 72812	TDA2549/C4
7027	5322 130 42012	BC858A
7030	4822 130 61207	BC848
7032	4822 130 61207	BC848
7039	4822 130 44121	BC338
7044	4822 130 61207	BC848
7130	4822 209 81878	TDA2545A
7130	4822 209 73219	TDA4445B
7270	4822 209 73253	TDA2613/N1
7270	4822 209 73215	TDA1521/N3
7281	5322 130 41983	BC858B
7305	4822 209 73216	TDA8451/N2
7315	4822 209 73214	TDA8490/N3
7316	4822 130 61208	BC848B
7350	4822 209 73217	TDA8390/N3
7351	4822 130 61208	BC848B
7352	5322 130 41983	BC858B
7360	4822 209 73223	TDA8452/N3
7363	4822 130 61208	BC848B
7364	5322 130 42012	BC858A
7365	5322 130 41983	BC858B
7455	5322 130 42012	BC858A
7470	4822 209 72363	TDA2579/N6

1995 STEREO SOUND MODULE

3232	4822 111 90248	2k2 2% 0.125W
3233	4822 111 90251	22k 2% 0.125W
3234	4822 111 90251	22k 2% 0.125W
3235	4822 111 90205	820k 2% 0.125W
3239	4822 111 90202	68k 2% 0.125W
3240	5322 111 90267	33k 2% 0.125W
3241	4822 111 90542	27k 2% 0.125W
3242	5322 111 90106	330R 2% 0.125W
3243	4822 100 11348	1k
3244	5322 111 90106	330R 2% 0.125W
3245	4822 100 11348	1k
3246	5322 111 90094	1M 5% 0.125W
3871	4822 111 90151	1k5 2% 0.125W
3875	4822 111 90542	27k 2% 0.125W
3876	4822 111 90542	27k 2% 0.125W

5182	4822 157 52511	0.83µH
5183	4822 157 52511	0.83µH
5200	4822 157 52512	10600.0µH

6061	4822 130 80876	LL4148
6062	4822 130 80876	LL4148
6063	4822 130 80876	LL4148
6065	4822 130 80876	LL4148
6165	4822 130 80888	BA682
6166	4822 130 80888	BA682
6179	4822 130 80888	BA682

7060	4822 130 42513	BC858C
7176	4822 130 61207	BC848
7200	5322 130 41983	BC858B
7208	4822 130 61207	BC848
7220	4822 209 72971	TDA8405/V2
7260	4822 209 73213	TDA8425/V1
7261	5322 130 42136	BC848C
7262	5322 130 42136	BC848C

1998 CTI MODULE

2421	4822 122 32892	100nF 20% 50V
2422	4822 122 33104	100nF 10% 63V
2423	4822 122 33104	100nF 10% 63V
2431	4822 121 41757	470nF 10% 63V
2432	4822 122 33104	100nF 10% 63V
2433	4822 122 31727	470pF 5% 63V
2434	4822 122 33104	100nF 10% 63V
2435	4822 122 33104	100nF 10% 63V
2436	4822 122 31727	470pF 5% 63V
2437	5322 122 31844	330pF 10% 63V
2438	4822 122 31768	180pF 5% 50V
2439	4822 122 31768	180pF 5% 50V
2440	5322 122 32817	100pF 10% 50V
2441	5322 122 32817	100pF 10% 50V
2442	4822 121 41878	470nF 20% 63V
2443	4822 121 41757	470nF 10% 63V
2445	4822 122 33104	100nF 10% 63V

3421	4822 111 90249	10k 2% 0.125W
3422	4822 111 90157	3k3 2% 0.125W
3424	4822 111 90162	680R 2% 0.125W
3425	4822 111 90162	680R 2% 0.125W
3426	4822 111 90162	680R 2% 0.125W
3427	4822 111 90217	47R 2% 0.125W
3431	4822 111 90251	22k 2% 0.125W
3432	5322 111 90096	1k2 2% 0.125W
3433	5322 111 90109	470R 2% 0.125W
3434	5322 111 90092	1k 2% 0.125W
3435	5322 111 90092	1k 2% 0.125W
3436	5322 111 90091	100R 2% 0.125W
3437	5322 111 90091	100R 2% 0.125W
3441	4822 116 90425	jumper

6421	4822 130 80446	BAS32

7422	4822 130 61207	BC848
7423	5322 130 42012	BC858A
7425	4822 209 71512	TDA4565/V4

Various parts

1161	4822 242 70485	Filters 5.742 MHz
1170	4822 242 70714	Filters 5.500 MHz
1171	4822 242 71713	Filters 6.0 MHz

⊣⊢

2060	4822 122 33504	33nF 10% 63V
2061	4822 122 31797	22nF 10% 63V
2062	4822 124 40435	10µF 20% 50V
2063	4822 122 31972	39pF 5% 50V
2066	4822 124 20725	3.3µF 50% 63V
2134	4822 122 31971	10pF 50V
2160	4822 122 32765	820pF 20% 63V
2161	4822 122 32482	22pF 5% 63V
2162	4822 122 31797	22nF 10% 63V
2163	4822 122 31797	22nF 10% 63V
2164	4822 122 31797	22nF 10% 63V
2165	4822 122 33104	100nF 10% 63V
2169	4822 122 31797	22nF 10% 63V
2170	4822 122 33205	12pF 10% NP0 63V
2173	4822 122 31797	22nF 10% 63V
2174	4822 122 31797	22nF 10% 63V
2175	4822 122 33104	100nF 10% 63V
2179	4822 122 33478	10nF 20%
2181	4822 122 33475	180pF 2%
2182	4822 121 43066	1nF 1% 400V
2182	4822 121 51231	820pF 1% 400V
2183	4822 121 51262	910pF 1% 400V
2185	4822 121 41757	470nF 10% 63V
2186	4822 122 33104	100nF 10% 63V
2200	4822 122 33479	820pF 5%
2201	4822 122 32891	68nF 20% 50V
2202	4822 122 32891	68nF 20% 50V
2203	4822 124 20688	33µF 50% 16V
2204	4822 122 33104	100nF 10% 63V
2205	4822 121 42936	39nF 1% 63V
2206	4822 124 20697	10µF 50% 25V
2207	5322 122 32817	100pF 10% 50V
2208	4822 122 33104	100nF 10% 63V
2209	4822 122 31797	22nF 10% 63V
2211	4822 124 21743	150µF 20% 16V
2212	4822 121 42936	39nF 1% 63V
2213	4822 122 31797	22nF 10% 63V
2214	4822 124 20697	10µF 50% 25V
2215	4822 124 20689	68µF 50% 16V
2219	4822 124 20708	10µF 50% 40V
2221	4822 124 20688	33µF 50% 16V
2222	4822 124 20688	33µF 50% 16V
2229	4822 121 41757	470nF 10% 63V
2232	4822 121 41757	470nF 10% 63V
2234	4822 122 33485	56nF 10%
2235	4822 122 33485	56nF 10%
2236	4822 122 32542	47nF 10% 50V
2237	4822 122 33484	4.7nF 10%
2238	4822 121 41757	470nF 10% 63V
2239	4822 124 20686	4.7µF 50% 16V
2246	4822 122 31797	22nF 10% 63V
2247	4822 122 31797	22nF 10% 63V
2250	4822 122 33104	100nF 10% 63V
2252	4822 122 31916	5.6nF 10% 50V
2253	4822 122 33483	33nF 10%
2254	4822 122 33482	15nF 10%
2255	4822 122 33482	15nF 10%
2258	4822 121 41757	470nF 10% 63V
2259	4822 121 41757	470nF 10% 63V

⊣⊢

2260	4822 122 31916	5.6nF 10% 50V
2261	4822 124 40435	10µF 20% 50V
2262	4822 124 20697	10µF 50% 25V
2263	4822 122 33483	33nF 10%
2264	4822 124 21743	150µF 20% 16V
2265	4822 122 33104	100nF 10% 63V
2266	4822 124 20695	470µF 50% 16V
2269	4822 124 40435	10µF 20% 50V
2870	4822 124 40435	10µF 20% 50V

▭

3060	5322 111 90109	470R 2% 0.125W
3061	4822 116 90425	jumper
3062	4822 111 90569	2k7 2% 0.125W
3063	4822 111 90205	820k 2% 0.125W
3064	4822 116 90425	jumper
3065	4822 111 90573	56k 2% 0.125W
3066	4822 111 90169	560k 2% 0.125W
3067	4822 111 90568	120k 2% 0.125W
3068	4822 111 90543	47k 2% 0.125W
3069	4822 116 90425	jumper
3069	4822 111 90542	27k 2% 0.125W
3160	4822 111 90157	3k3 2% 0.125W
3161	4822 116 90425	jumper
3162	4822 116 90425	jumper
3164	4822 116 90425	jumper
3165	5322 111 90111	4k7 2% 0.125W
3166	5322 111 90111	4k7 2% 0.125W
3167	5322 111 90111	4k7 2% 0.125W
3169	5322 111 90118	8k2 2% 0.125W
3170	4822 116 90425	jumper
3171	4822 116 90425	jumper
3172	5322 111 90092	1k 2% 0.125W
3173	4822 116 90425	jumper
3174	5322 111 90111	4k7 2% 0.125W
3175	4822 111 90196	15k 2% 0.125W
3176	5322 111 90111	4k7 2% 0.125W
3177	4822 111 90543	47k 2% 0.125W
3180	5322 111 90111	4k7 2% 0.125W
3181	4822 111 90543	47k 2% 0.125W
3182	4822 111 90248	2k2 2% 0.125W
3183	4822 111 90248	2k2 2% 0.125W
3199	5322 111 90092	1k 2% 0.125W
3200	4822 111 90124	82R 2% 0.125W
3201	5322 111 90267	33k 2% 0.125W
3202	4822 111 90238	18k 2% 0.125W
3203	4822 111 90573	56k 2% 0.125W
3204	4822 111 90157	3k3 2% 0.125W
3205	4822 111 90244	1k3 2% 0.125W
3206	4822 111 90162	680R 2% 0.125W
3208	4822 111 90249	10k 2% 0.125W
3209	4822 111 90162	680R 2% 0.125W
3212	4822 100 20166	10k
3213	4822 111 90244	1k3 2% 0.125W
3215	4822 116 90425	jumper
3216	4822 116 90425	jumper
3217	4822 116 90425	jumper
3219	5322 111 90113	560R 2% 0.125W
3220	4822 111 90573	56k 2% 0.125W
3221	4822 111 90573	56k 2% 0.125W
3222	5322 111 90376	4R7 5% 0.125W
3225	5322 111 90106	330R 2% 0.125W
3226	4822 116 90425	jumper
3228	5322 111 90106	330R 2% 0.125W
3230	4822 116 90425	jumper
3231	4822 111 90251	22k 2% 0.125W

1992 MONO SOUND MODULE

Various parts

1111	4822 242 71841	Filter 6.000 MHz
1112	4822 242 70714	Filter 5.500 MHz

2075	4822 122 31797	22nF 10% 63V
2100	4822 122 33487	10nF 20%
2101	4822 124 40433	470µF 20% 25V
2102	4822 124 40181	220µF 20% 10V
2103	4822 122 32079	3.3pF 5% 50V
2104	4822 122 33472	22pF 2%
2105	4822 122 31797	22nF 10% 63V
2106	4822 122 32083	8.2pF 5% 50V
2107	4822 122 33464	56pF 2%
2108	4822 124 40433	470µF 20% 25V
2109	4822 122 33487	10nF 20%
2112	4822 122 33505	4.7nF 10% 63V
2113	4822 122 33104	100nF 10% 63V
2114	4822 122 33104	100nF 10% 63V
2115	4822 122 32542	47nF 10% 50V
2116	4822 122 33466	82pF 2%
2117	4822 122 33466	82pF 2%
2118	4822 122 33487	10nF 20%
2119	4822 124 40434	22µF 20% 35V
2120	4822 124 40435	10µF 20% 50V
2121	4822 122 33499	3.3nF 10%
2123	4822 124 40433	470µF 20% 25V
2124	4822 124 40244	2.2µF 20% 63V
2143	4822 122 33487	10nF 20%
2144	4822 122 33487	10nF 20%

3090	5322 111 90096	1k2 2% 0.125W
3101	4822 116 90425	jumper
3102	4822 111 90214	100k 2% 0.125W
3103	4822 111 90543	47k 2% 0.125W
3104	4822 111 90572	5k6 2% 0.125W
3105	4822 111 90572	5k6 2% 0.125W
3106	4822 111 90248	2k2 2% 0.125W
3107	4822 111 90572	5k6 2% 0.125W
3108	4822 111 90249	10k 2% 0.125W
3109	5322 111 90113	560R 2% 0.125W
3110	4822 111 90249	10k 2% 0.125W
3111	5322 111 90113	560R 2% 0.125W
3113	5322 111 90106	330R 2% 0.125W
3115	5322 111 90111	4k7 2% 0.125W
3115	4822 111 90196	15k 2% 0.125W
3116	4822 111 90572	5k6 2% 0.125W
3117	4822 111 90572	5k6 2% 0.125W
3118	4822 111 90572	5k6 2% 0.125W
3119	4822 111 90248	2k2 2% 0.125W
3120	4822 111 90544	6k8 2% 0.125W

3121	4822 111 90249	10k 2% 0.125W
3122	4822 116 90425	jumper
3123	4822 111 90248	2k2 2% 0.125W
3124	4822 111 90151	1k5 2% 0.125W
3125	5322 111 90094	1M 5% 0.125W
3126	4822 116 80573	10k 5% 0.1W
3127	4822 116 90425	jumper
3130	4822 111 90573	56k 2% 0.125W
3133	4822 116 90425	jumper
3137	4822 116 90425	jumper
3138	4822 116 90425	jumper
3139	4822 116 90425	jumper
3140	4822 111 90253	12k 2% 0.125W
3141	4822 111 90571	3k9 2% 0.125W
3142	4822 111 90542	27k 2% 0.125W
3143	4822 116 80702	1k 5% 0.1W
3144	4822 116 90425	jumper

5103	4822 157 53545	0.37µH
5107	4822 157 53546	0.15µH
5110	4822 157 52265	100µH
5115	4822 157 53547	3.6µH

6104	4822 130 80888	BA682
6106	4822 130 80888	BA682
6108	4822 130 80876	LL4148
6116	4822 130 80888	BA682
6130	4822 130 80876	LL4148

7110	5322 130 42012	BC858A
7120	4822 209 73254	TDA8192
7143	4822 130 61208	BC848B

(board)

	4822 265 40469	6P Female gold plated
	4822 265 40471	8P Female gold plated

Various parts

1801	4822 242 71417	Crystal 13.875 MHz
1802	4822 242 71508	6.000 MHz

2800	4822 124 41584	100µF 20% 10V
2801	4822 122 33495	10nF 10% 63V
2802	4822 122 33493	33pF 5% 63V
2803	4822 122 33493	33pF 5% 63V
2804	4822 122 31766	120pF 5% 50V
2805	4822 122 31766	120pF 5% 50V
2810	4822 122 33496	100nF 10% 63V
2811	4822 122 33496	100nF 10% 63V
2812	4822 122 33496	100nF 10% 63V
2813	4822 122 33495	10nF 10% 63V
2814	4822 122 33502	560pF 10%
2815	4822 122 33496	100nF 10% 63V
2816	4822 122 31825	27pF 10% 50V
2817	4822 122 32504	15pF 5% 50V
2818	4822 122 33494	1nF 10% 63V
2819	4822 122 33501	470pF 10%
2820	4822 122 31797	22nF 10% 63V
2821	4822 122 33497	270pF 10%
2822	4822 122 33492	100pF 5% 63V
2823	4822 122 33501	470pF 10%
2824	4822 122 32891	68nF 20% 50V
2825	4822 124 41568	100µF 20% 16V
2826	4822 122 32504	15pF 5% 50V
2827	4822 122 32542	47nF 10% 50V
2828	4822 122 32542	47nF 10% 50V
2829	4822 124 41506	47µF 20% 16V
2830	4822 122 32542	47nF 10% 50V
2833	4822 124 41585	2.2µF 20% 50V
2845	4822 124 41584	100µF 20% 10V
2846	4822 124 41554	220µF 20% 10V
2849	4822 124 41586	15µF 20% 16V

3797	4822 116 80736	47R 5% 0.1W
3798	4822 111 90339	120R 2% 0.125W
3800	4822 111 90249	10k 2% 0.125W
3801	5322 111 90094	1M 5% 0.125W
3802	5322 111 90091	100R 2% 0.125W
3803	5322 111 90091	100R 2% 0.125W
3804	4822 111 90164	130R 2% 0.125W
3805	5322 111 90096	1k2 2% 0.125W
3807	4822 111 90569	2k7 2% 0.125W
3808	4822 111 90249	10k 2% 0.125W
3809	4822 111 90162	680R 2% 0.125W
3810	5322 111 90267	33k 2% 0.125W
3811	4822 111 90251	22k 2% 0.125W
3812	4822 111 90157	3k3 2% 0.125W
3813	4822 111 90154	270R 2% 0.125W
3814	4822 116 80702	1k 5% 0.1W
3815	4822 111 90151	1k5 2% 0.125W
3816	4822 111 90202	68k 2% 0.125W
3817	5322 111 90096	1k2 2% 0.125W
3818	5322 111 90096	1k2 2% 0.125W
3819	5322 111 90096	1k2 2% 0.125W
3820	5322 111 90096	1k2 2% 0.125W
3821	5322 111 90096	1k2 2% 0.125W
3822	5322 111 90096	1k2 2% 0.125W
3823	5322 111 90096	1k2 2% 0.125W
3824	4822 111 90157	3k3 2% 0.125W
3825	4822 111 90157	3k3 2% 0.125W
3826	4822 111 30513	15R 5% 0.33W
3827	4822 111 90157	3k3 2% 0.125W
3828	4822 111 90124	82R 2% 0.125W
3839	5322 111 90096	1k2 2% 0.125W
3840	5322 111 90096	1k2 2% 0.125W
3841	5322 111 90096	1k2 2% 0.125W
3842	5322 111 90096	1k2 2% 0.125W
3843	5322 111 90096	1k2 2% 0.125W
3845	4822 111 30526	47R 5% 0.33W
3846	4822 111 30526	47R 5% 0.33W
3847	4822 111 90124	82R 2% 0.125W
3848	5322 111 90242	180R 2% 0.125W
3849	4822 111 90217	47R 2% 0.125W
3900	4822 116 90425	jumper
3901	4822 116 90425	jumper
3904	4822 116 90425	jumper
3905	4822 116 90425	jumper
3906	4822 116 90425	jumper
3908	4822 116 90425	jumper
3909	4822 111 90571	3k9 2% 0.125W
3910	4822 116 90425	jumper
3911	4822 116 90425	jumper
3913	4822 116 90425	jumper
3914	4822 116 90425	jumper
3915	4822 116 90425	jumper
3916	4822 116 90425	jumper
3917	4822 116 90425	jumper
3918	4822 116 90425	jumper
3919	4822 116 90425	jumper
3921	4822 116 90425	jumper

5800	4822 156 20966	47µH
5803	4822 157 52825	60µH
5814	4822 157 51999	10µH
5816	4822 157 52224	15µH
5847	4822 157 51157	3.3µH

6809	4822 130 80876	LL4148
6810	4822 130 80876	LL4148
6811	4822 130 80876	LL4148
6812	4822 130 80876	LL4148
6813	4822 130 80906	BZV55-C7V5
6847	4822 130 42489	BYD33G
6848	4822 130 80905	BZV55-F5V1

7800	4822 209 72355	MAB8461P/W107
7801	4822 130 61207	BC848
7802	4822 130 61207	BC848
7803	4822 130 61208	BC848B
7810	4822 209 72359	UPD4364C-20L
7811	4822 130 61208	BC848B
7812	5322 130 60159	BC846B
7820	4822 209 72353	SAA5243P/E
7830	4822 209 72312	SAA5231/V4
7846	5322 130 44921	BD943
7849	5322 130 42012	BC858A

1G29	8E	2750	18G	3705	17K	3725	10I	3737	9H	3754	19F	3771	16C	3785	19H	6729	10H	7737	10I
1003	2J	2758	16F	3706	17K	3727	11I	3738	11H	3757	20F	3772	7K	3859	19C	6741	11D	7741	10I
1760	11J	2760	11K	3707	15H	3729	8I	3740	10K	3763	16C	3773	8K	4G29	8F	6742	10E	7750	18H
1986	1J	2761	11K	3709	17I	3730	11D	3742	10D	3764	16C	3776	9K	5G29	8G	6743	17E	7754	19E
2G29	8F	2766	4K	3710	17J	3731	20K	3743	16F	3765	5I	3777	8K	5701	16F	6744	17F	7757	19E
2702	17F	2767	19I	3711	15I	3732	20I	3744	16E	3766	5J	3778	16K	6G29	8G	6745	17E	7766	6J
2705	16H	2768	19G	3714	16K	3733	20H	3745	16E	3767	7K	3780	6K	6725	11H	6747	11J	7770	7I
2709	16I	2769	19G	3715	16K	3734	16G	3750	18G	3768	20E	3782	11J	6726	11H	7G29	8H		
2714	16K	3G29	8F	3716	15I	3735	17G	3751	18J	3769	19E	3783	19D	6727	11H	7720	12B		
2724	8I	3021	9K	3717	5K	3736	10H	3753	19K	3770	16C	3784	19J	6728	10H	7733	20H		

DIAGRAM-SCHEMA-SCHALTBILD-SCHEMA-DIAGRAMA A

REMARKS-REMARQUES-ANMERKUNGEN-NOTE-NOTE

1) PRESENT IN MONO SETS ONLY
PRESENT SUR LES APPAREILS MONO SEULEMENT
ANWESEND IN GERATEN MIT MONO TON
PRESENTE SUI MODELLI CON MONO
PRESENTE SOBRE MODELLOS CON MONO

2) PRESENT IN NON REMOTE SETS
PRESENT SUR LES APPAREILS SANS C.A.D
ANWESEND IN GERATEN OHNE FERNBEDIENUNG
PRESENTE SUI MODELLI SENZA C.R
PRESENTE SOBRE MODELLOS SIN C.R

3) PRESENT IN UHF ONLY SETS
PRESENT SUR LES APPAREILS
UNIQUEMENT UHF
ANWESEND IN GERATEN MIT NUR EINEM
UHF KANALWAHLER
PRESENTE SUI MODELLI SOLO UHF
PRESENTE SOBRE MODELLOS SOLAMENTE UHF

4) PRESENT IN HYPERBAND SETS
PRESENT SUR LES APPAREILS AYANT
UN SELECTEUR HYPERBANDE
ANWESEND IN GERATEN MIT HYPERBAND
KANALWAHLER
PRESENTE SUI MODELLI CON SELETTORE
IPERBANDA
PRESENTE SOBRE MODELLOS CON SELECTOR
HIPERBANDA

5) PRESENT IN MULTI FRENCH AND P/S B/G/K SETS
PRESENT SUR APPAREILS MULTI FRANCE P/S B/G/K
ANWESEND IN GERATEN MULTI FRANZOSISCH P/S B/G/K
PRESENTE SUI MODELLI MULTI FRANCIA P/S B/G/K
PRESENTE SOBRE MODELLOS MULTI FRANC P/S B/G/K

6) PRESENT IN MULTI EUROPE SETS
PRESENT SUR LES APPAREILS MULTI EUROPE
ANWESEND IN GERATEN MULTI EUROPA
PRESENTE SUI MODELLI MULTI EUROPA
PRESENTE SOBRE MODELLOS MULTI EUROPA

7) NOT PRESENT IN EUROPA SETS
ABSENT DANS LES APPAREILS EUROPE
NICHT ANWESEND IN GERATEN EUROPA
ASSENTE SUI MODELLI EUROPA
AUSENTE SOBRE MODELLOS EUROPA

8) 2,7kΩ IN MONO SETS
2,7kΩ SUR LES APPAREILS MONO
2,7kΩ IN GERAETEN MONO
2,7kΩ SUI MODELLI MONO
2,7kΩ SOBRE MODELLOS MONO

9) PRESENT IN REMOTE CONTROL SETS
PRESENT SUR LES APPAREILS AVEC CAD
ANWESEND IN GERAETEN FERNBEDIENUNG
PRESENT SUI MODELLI C.R
PRESENT SOBRE MODELLOS C.R

10) NOT PRESENT IN P/S B/G/K SETS
ABSENT DANS LES APPAREILS P/S B/G/K
NICHT ANWESEND IN GERATEN P/S B/G/K
ASSENTE SUI MODELLI P/S B/G/K
AUSENTE SOBRE MODELLOS P/S B/G/K

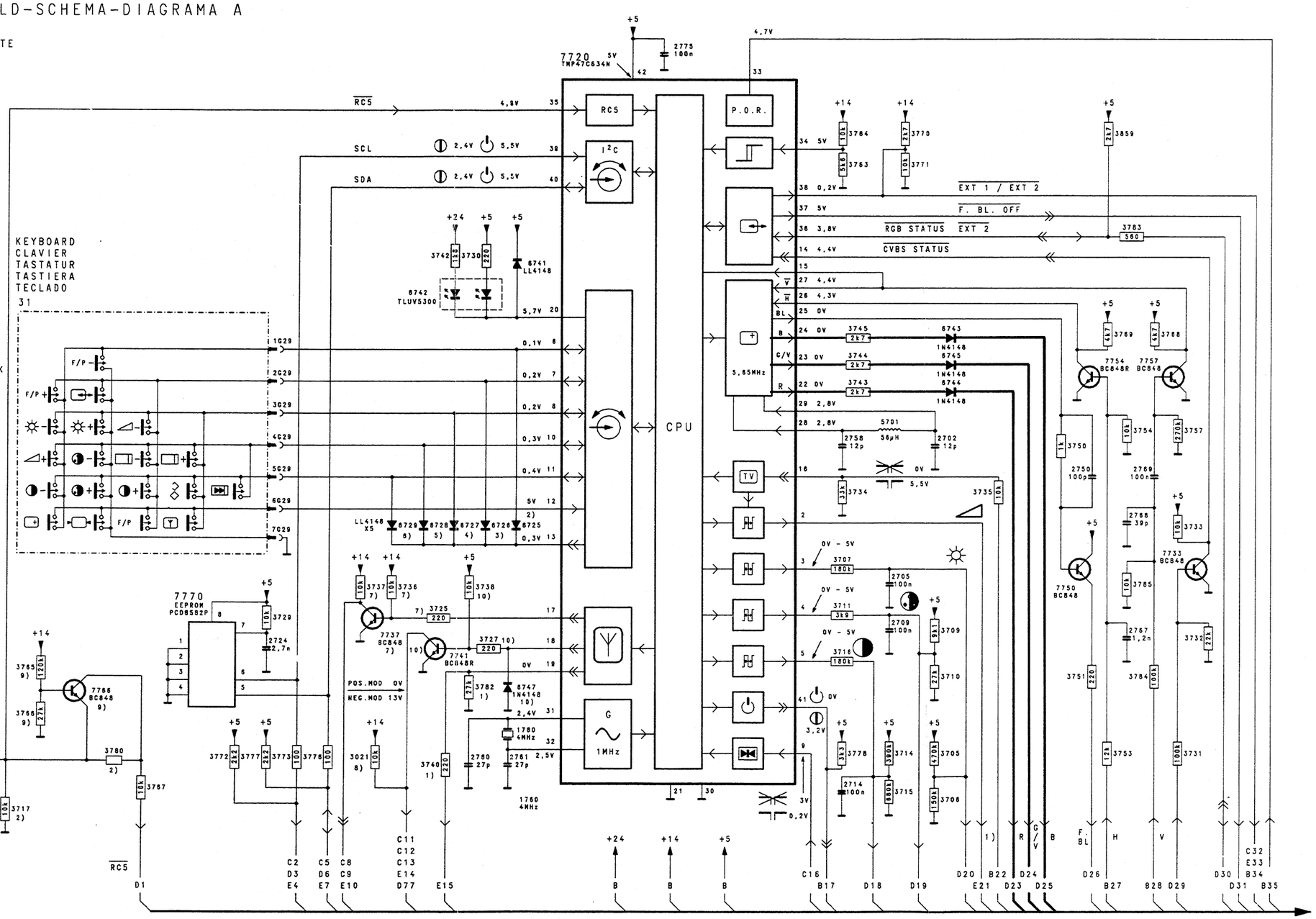

1000	3C	2007	18F	2034	13F	3001	5B	3013	11G	3035	13F	3056	1G	7032	D19
1015	9B	2009	7E	2042	16E	3002	4G	3014	13G	3040	16E	3083	19C	7039	F 2
1015	9C	2012	10D	2043	11C	3003	3G	3015	8D	3041	16E	3128	1H	7044	B18
1020	9D	2013	11G	2044	18B	3005	6H	3022	12F	3043	19C	5031	14G	7130	J15
1030	14G	2014	11D	2127	2H	3006	8C	3023	10E	3044	19B	5034	13G		
1031	14G	2018	12G	2129	16J	3007	8D	3024	12F	3045	19B	5035	13B		
2001	6C	2022	11D	2130	15L	3009	7E	3031	14F	3046	18C	5132	16M		
2002	6G	2023	11F	2131	14K	3010	8E	3032	19D	3047	13B	5134	19K		
2004	5G	2024	10F	2132	13K	3011	8E	3033	18D	3049	17E	6004	G 4		
2005	4G	2033	12C	2133	18L	3012	10G	3034	19D	3052	2G	6039	H 2		
												7020	C15		

DIAGRAM-SCHEMA-SCHALTBILD-SCHEMA-DIAGRAMA C-3 (P/S B/G) (PAL B/G) (P/S B/G/K)

IF AMPLI + DET + A.G.C + A.F.C

CHANNEL SELECTOR
SELECTEUR DE CANAUX
KANALWAEHLER
SELETTORE CANALE
SELECTOR DE CANALES

1) 180 IN P/S B/G PAL B/G
180 SUR P/S B/G PAL B/G
180 IN P/S B/G PAL B/G
180 SUI P/S B/G PAL B/G
180 SOBRE P/S B/G PAL B/G

2) PRESENT IN D - I
PRESENT SUR D - I
ANWESEND IN D - I
PRESENTE SUI D - I
PRESENTE SOBRE D - I

3) PRESENT IN P/S B/G/K
PRESENT SUR P/S B/G/K
ANWESEND IN P/S B/G/K
PRESENTE SUI P/S B/G/K
PRESENTE SOBRE P/S B/G/K

4) NOT PRESENT IN D, I, P/S B/G/K
ABSENT SUR D, I, P/S B/G/K
NICHT ANWESEND IN D, I, P/S B/G/K
ASSENTE SUI D, I, P/S B/G/K
AUSENTE SOBRE D, I, P/S B/G/K

5) 33Ω IN P/S B/G,PAL B/G
33Ω SUR P/S B/G,PAL B/G
33Ω IN P/S B/G,PAL B/G
33Ω SUI P/S B/G,PAL B/G
33Ω SOBRE P/S B/G,PAL B/G

PRESENT FOR STEREO SETS

CHASSIS G90B

CS 21 714

1G23	18C	2105	2C	2116	6G	2128	8C	2275	14E	3106	4B	3117	12H	3137	7H	3278	16F	6106	3B
1111	5E	2106	3A	2117	7G	2140	11B	2277	16E	3107	3B	3118	8G	3138	3C	3279	17F	6108	11F
1112	5F	2107	3A	2118	11G	2141	8B	2285	15G	3108	11F	3119	8H	3139	3B	3283	14F	6116	7H
2G23	18C	2108	5C	2119	11E	2142	8B	2290	14C	3109	11F	3120	6H	3140	10B	5054	5I	6116	7H
2075	2D	2109	4C	2120	10H	2143	3D	3G23	18B	3110	11E	3121	6G	3141	10C	5103	7C	6280	15F
2100	7B	2111	10J	2121	8F	2144	3D	3090	8B	3111	4G	3123	8G	3142	9B	5107	7A	7110	12F
2101	10G	2112	2C	2122	11F	2267	14E	3102	10G	3113	5F	3124	11E	3143	9B	5110	5C	7120	10C
2102	3E	2113	5E	2123	9G	2270	14C	3103	10H	3114	10I	3125	10E	3267	15C	5115	7G	7143	10B
2103	3C	2114	5F	2124	11E	2273	14E	3104	3C	3115	7G	3126	5E	3274	16E	5995	18B	7270	15D
2104	3C	2115	5H	2125	9C	2274	16E	3105	4C	3116	12H	3130	8H	3276	17F	6104	3C		

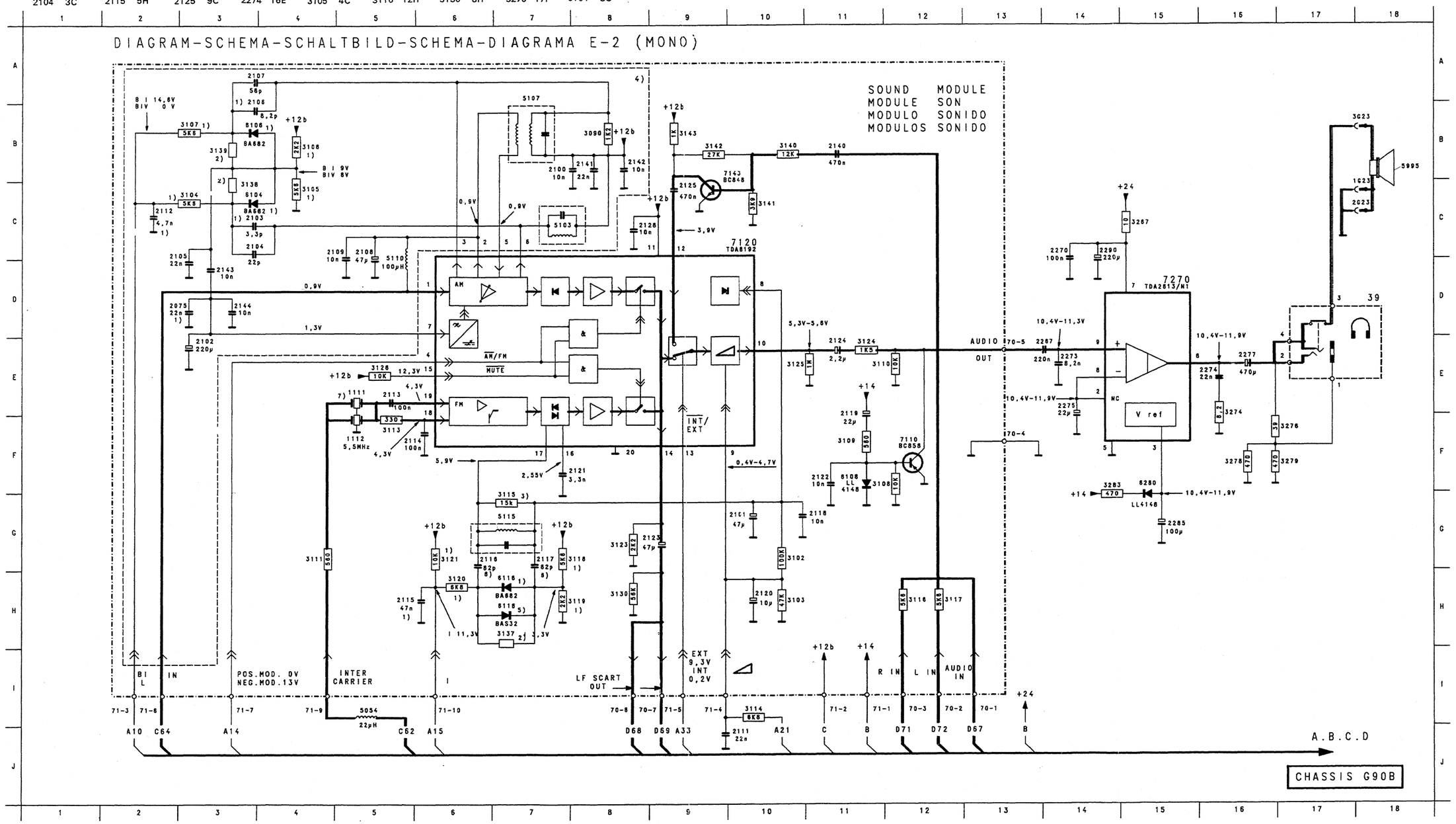

REMARKS-REMARQUES-ANMERKUNGEN-NOTE-NOTE

1) NOT PRESENT IN MULTI EUROPE SETS
ABSENT SUR LES APPAREILS MULTI EUROPE
NICHT ANWESEND IN GERATEN MULTI EUROPA
ASSENTE SUI MODELLI MULTI EUROPA
AUSENTE SOBRE MODELLOS MULTI EUROPA

2) PRESENT IN MULTI EUROPE SETS
PRESENT SUR LES APPAREILS MULTI EUROPE
ANWESEND IN GERATEN MULTI EUROPA
PRESENTE SUI MODELLI MULTI EUROPA
PRESENTE SOBRE MODELLOS MULTI EUROPA

3) 4,7kΩ IN MULTI EUROPE SETS
4,7kΩ SUR LES APPAREILS MULTI EUROPE
4,7kΩ IN GERAETEN MULTI EUROPA
4,7kΩ SUI MODELLI MULTI EUROPA
4,7kΩ SOBRE MODELLOS MULTI EUROPA

4) NO PRESENT IN P/S B/G/K VERSION
ABSENT DANS LES APPAREILS P/S B/G/K
NICHT ANWESEND IN P/S B/G/K
ASSENTE SUI MODELLI P/S B/G/K
AUSENTE SOBRE MODELLOS P/S B/G/K

5) PRESENT IN P/S B/G/K SETS
PRESENT SUR LES APPAREILS P/S B/G/K
ANWESEND IN GERATEN P/S B/G/K
PRESENTE SUI MODELLI P/S B/G/K
PRESENTE SOBRE MODELLOS P/S B/G/K

6) 100 pF IN P/S B/G/K SETS
100 pF SUR LES APPAREILS P/S B/G/K
100 pF IN GERATEN P/S B/G/K
100 pF SUI MODELLI P/S B/G/K
100 pF SOBRE MODELLOS P/S B/G/K

7) NOT PRESENT IN MULTI EUROPE SETS
6MHz IN MULTI FRENCH SETS
6,5MHz IN P/S B/G/K SETS
- ABSENT SUR LES APPAREILS MULTI EUROPE
6MHz SUR LES APPAREILS MULTI FRANCE
6,5MHz SUR LES APPAREILS P/S B/G/K
- NICHT ANWESEND IN GERATEN MULTI EUROPA
6MHz IN GERATEN MULTI FRANZOSICH
6,5MHz IN GERATEN P/S B/G/K
- ASSENTE SUI MODELLI MULTI EUROPA
6MHz SUI MODELLI MULTI FRANCIA
6,5MHz SUI MODELLI P/S B/G/K
- AUSENTE SOBRE MODELLOS MULTI EUROPA
6MHz SOBRE MODELLOS MULTI FRANCIA
6,5MHz SOBRE MODELLOS P/S B/G/K

8) 910 pF IN P/S B/G/K SETS
910 pF SUR LES APPAREILS P/S B/G/K
910 pF IN GERATEN P/S B/G/K
910 pF SUI MODELLI P/S B/G/K
910 pF SOBRE MODELLOS P/S B/G/K

10Y	B 4	2336	B 1	2709	A 2	3336	A 2	3604	A 4	3781	B 3	6580	D 3	9010	B 3	9124	D 2
11Y	A 4	2337	A 2	2714	A 2	3337	A 2	3610	B 4	3783	B 3	6602	B 4	9011	B 1	9125	D 2
13G	E 4	2338	A 2	2724	A 3	3338	A 2	3611	B 4	3784	D 3	6603	B 4	9012	A 3	9126	E 2
14G	A 2	2339	A 2	2750	B 3	3339	A 2	3613	B 3	3785	C 3	6604	B 4	9013	A 3	9127	E 2
15G	E 4	2340	A 1	2758	A 3	3340	A 1	3614	B 4	3850	D 2	6605	B 4	9014	A 3	9128	D 1
16G	E 3	2341	A 2	2760	B 3	3341	A 1	3615	B 4	3851	E 2	6607	D 3	9015	B 2	9132	A 2
17G	C 3	2342	A 2	2761	A 3	3342	B 2	3616	B 4	3852	D 2	6611	B 4	9016	A 2	9133	B 2
18G	C 3	2343	B 1	2766	A 1	3344	A 2	3617	B 4	3853	E 2	6613	B 3	9017	B 2	9134	B 2
23G	B 1	2344	A 2	2767	B 3	3346	A 2	3618	B 4	3854	E 2	6614	B 3	9018	B 3	9135	A 1
24R	B 1	2345	A 2	2768	C 3	3347	A 2	3620	B 4	3855	D 2	6615	C 4	9019	A 2	9136	B 2
1000	E 1	2346	A 2	2769	C 3	3348	B 2	3621	B 4	3856	E 2	6616	C 4	9020	B 3	9137	B 2
1003	A 1	2348	B 2	2775	A 3	3349	B 2	3622	B 4	3857	E 2	6617	B 4	9022	B 2	9139	B 2
1015	D 2	2349	A 2	2871	A 1	3351	B 1	3623	B 4	3858	E 2	6621	B 4	9023	B 2	9141	B 2
1020	D 1	2350	B 2	2872	E 3	3352	B 2	3628	C 3	3859	A 3	6622	B 4	9024	B 2	9142	C 2
1030	C 1	2351	B 2	2873	E 3	3356	B 2	3632	D 4	3860	B 3	6623	B 3	9025	D 1		
1352	B 2	2352	B 2	2874	E 3	3360	B 2	3633	D 4	3861	B 3	6630	C 4	9026	C 1		
1500	E 4	2353	B 2	2875	E 2	3361	B 2	3634	C 4	3862	B 3	6637	D 4	9028	B 3		
1501	E 3	2355	B 2	2877	E 2	3362	B 2	3635	C 4	3863	B 3	6638	D 4	9029	B 1		
1600	A 4	2356	B 2	2878	B 3	3363	B 2	3636	C 4	3864	B 3	6640	C 3	9030	D 2		
1760	A 3	2357	B 2	3001	E 2	3364	B 2	3637	D 4	3865	D 2	6645	C 4	9031	D 3		
2001	E 2	2361	B 2	3002	D 1	3365	B 2	3647	C 4	3866	D 2	6649	C 4	9032	D 3		
2002	D 1	2362	B 2	3003	C 2	3366	A 1	3649	C 4	3867	B 3	6653	C 3	9033	D 3		
2004	D 1	2363	B 2	3005	D 1	3367	A 1	3650	C 4	3872	A 1	6657	D 4	9034	C 3		
2005	D 1	2364	B 2	3006	D 1	3369	B 2	3651	C 4	3873	A 1	6658	D 3	9035	D 3		
2007	D 2	2365	B 2	3007	D 1	3410	E 2	3653	C 4	3874	A 1	6660	C 4	9036	C 3		
2008	C 2	2366	B 2	3008	C 1	3451	B 2	3654	C 3	3877	E 2	6662	D 3	9037	B 4		
2009	D 1	2368	B 1	3009	C 1	3452	E 3	3655	C 4	3878	E 2	6665	D 3	9038	C 4		
2012	C 2	2369	B 2	3010	D 2	3453	E 2	3656	C 4	3879	E 2	6669	C 4	9039	E 3		
2013	D 2	2370	B 1	3011	C 2	3454	E 2	3657	C 4	3880	E 2	6670	C 4	9040	C 2		
2014	C 2	2371	B 2	3012	D 2	3455	E 2	3658	C 4	3882	E 2	6721	B 3	9041	E 3		
2018	D 1	2372	B 2	3013	D 2	3456	E 2	3661	C 4	3884	E 2	6722	B 3	9042	C 4		
2022	C 2	2373	B 2	3014	C 2	3457	D 2	3662	C 3	3886	E 2	6723	B 3	9043	D 2		
2023	C 1	2374	B 2	3015	D 1	3458	D 2	3664	D 3	3887	C 2	6727	A 2	9044	D 3		
2024	D 1	2378	B 2	3017	D 1	3459	D 2	3665	D 3	3888	E 2	6741	A 2	9045	C 3		
2030	C 1	2379	B 2	3021	B 3	3460	D 2	3667	D 4	3889	D 2	6742	A 2	9046	C 3		
2033	C 1	2382	B 2	3022	D 1	3461	D 3	3668	C 4	3890	D 3	6743	B 3	9047	E 2		
2034	C 2	2387	B 2	3023	C 1	3462	D 2	3670	C 4	3891	D 3	6744	B 2	9050	D 2		
2042	C 2	2399	B 2	3024	C 2	3463	D 2	3671	C 3	3892	D 3	6745	B 2	9051	D 2		
2043	C 2	2451	E 2	3031	C 1	3464	D 3	3672	C 3	3893	E 3	6850	B 3	9052	B 1		
2044	C 2	2455	E 2	3032	C 1	3465	D 3	3680	B 4	3894	E 3	7020	C 1	9054	C 2		
2060	C 1	2456	E 2	3033	C 1	3466	D 3	3681	D 4	5010	D 1	7032	C 1	9056	B 2		
2111	B 2	2458	E 2	3034	C 1	3467	D 2	3703	B 3	5031	C 1	7038	C 2	9057	B 2		
2127	E 2	2459	D 2	3035	C 1	3468	D 3	3705	A 2	5034	C 1	7044	C 2	9058	C 2		
2129	E 1	2460	E 2	3040	C 2	3469	D 3	3706	B 2	5035	C 1	7130	E 1	9059	C 2		
2130	E 1	2461	D 2	3041	C 2	3470	D 3	3707	A 2	5132	E 1	7270	D 1	9060	C 2		
2131	E 1	2462	D 2	3043	C 2	3471	E 3	3709	A 2	5134	E 2	7281	C 1	9061	E 2		
2132	E 1	2463	D 2	3044	E 2	3472	D 3	3710	B 2	5301	B 1	7305	B 1	9062	E 2		
2133	E 1	2464	D 2	3045	C 2	3473	E 3	3711	A 2	5302	B 1	7315	B 1	9063	D 4		
2267	E 2	2465	D 2	3046	C 2	3474	D 3	3712	A 2	5303	B 2	7316	A 1	9064	C 3		
2268	E 1	2466	D 3	3049	C 2	3475	E 2	3713	A 2	5304	B 2	7350	A 2	9065	D 1		
2270	D 1	2467	D 3	3052	C 2	3476	D 2	3714	A 2	5316	B 1	7351	B 2	9066	C 2		
2271	C 1	2468	D 3	3056	C 2	3477	B 3	3715	A 2	5321	B 1	7352	A 2	9067	E 3		
2272	D 1	2469	D 3	3061	C 1	3480	E 3	3716	A 2	5327	A 1	7360	B 2	9068	C 3		
2273	D 1	2470	E 2	3080	C 2	3481	E 3	3719	A 3	5328	A 1	7363	B 2	9069	C 3		
2274	C 1	2471	E 3	3083	C 1	3482	D 3	3720	A 3	5329	A 1	7364	B 2	9071	E 3		
2275	C 1	2473	E 3	3085	D 1	3500	E 3	3721	A 3	5530	D 4	7365	A 1	9072	E 4		
2276	B 1	2475	E 2	3087	D 2	3501	E 4	3722	A 3	5534	D 4	7455	E 2	9073	E 4		
2277	B 1	2500	E 3	3089	D 1	3502	E 4	3723	A 3	5541	D 4	7470	E 3	9074	D 4		
2278	D 1	2505	E 3	3128	D 2	3503	E 4	3724	A 3	5545	E 3	7471	E 3	9077	D 2		
2279	E 1	2506	E 3	3159	C 2	3504	E 3	3726	B 3	5554	E 4	7502	E 4	9078	D 2		
2280	E 1	2509	E 3	3207	E 2	3505	E 3	3728	B 2	5580	D 3	7503	E 3	9079	C 4		
2283	C 1	2526	D 4	3210	E 2	3506	E 3	3729	A 3	5582	C 3	7504	E 2	9081	B 3		
2285	C 1	2527	D 3	3271	C 1	3507	E 3	3730	A 3	5600	B 4	7530	D 3	9082	B 2		
2290	C 1	2531	D 4	3272	A 1	3508	E 3	3731	B 2	5619	B 4	7533	D 4	9083	B 2		
2301	B 1	2534	D 3	3273	A 1	3509	E 3	3732	B 2	5621	B 4	7540	D 4	9085	B 2		
2302	B 2	2542	D 4	3274	C 1	3510	E 3	3733	A 2	5625	C 4	7545	E 4	9087	A 2		
2303	B 1	2544	D 4	3275	A 1	3511	E 3	3734	A 3	5631	C 4	7612	B 4	9088	B 3		
2304	B 2	2545	E 4	3276	A 1	3512	E 3	3735	D 2	5632	C 3	7614	C 3	9089	A 3		
2305	B 1	2546	D 4	3278	A 1	3513	E 3	3739	B 3	5633	C 3	7615	B 4	9090	C 2		
2306	B 1	2547	D 4	3279	A 1	3514	D 3	3742	B 1	5634	C 4	7616	B 4	9092	E 2		
2307	B 1	2550	D 4	3282	D 1	3515	E 2	3743	B 3	5636	C 3	7625	B 3	9093	C 2		
2310	B 1	2551	D 4	3285	C 1	3516	E 3	3744	B 3	5701	B 3	7637	D 4	9095	E 2		
2311	A 1	2560	E 3	3286	C 1	3517	E 2	3745	B 3	6004	D 1	7652	C 4	9097	D 3		
2312	B 1	2570	D 3	3287	C 1	3518	E 3	3746	B 3	6039	D 2	7654	C 4	9099	A 4		
2313	B 1	2580	D 3	3301	B 1	3519	E 3	3750	B 3	6066	E 2	7655	D 4	9100	D 4		
2314	B 2	2600	A 4	3303	B 2	3520	D 4	3751	B 3	6281	C 1	7656	D 4	9101	C 3		
2315	B 1	2605	C 4	3304	B 1	3521	E 2	3752	C 3	6335	C 3	7661	C 4	9102	D 3		
2316	B 1	2606	C 3	3307	B 1	3526	D 4	3753	D 3	6336	A 1	7663	D 3	9103	D 3		
2317	B 1	2611	B 4	3308	B 1	3527	D 4	3754	B 3	6350	B 2	7671	D 3	9104	D 2		
2318	B 1	2614	B 3	3309	B 1	3534	D 4	3757	B 3	6352	B 2	7720	A 3	9105	D 2		
2321	B 1	2617	B 4	3313	B 2	3535	D 4	3763	A 3	6367	B 2	7733	A 2	9106	D 2		
2322	B 1	2620	B 4	3314	B 1	3540	D 4	3764	A 3	6453	E 2	7750	B 3	9107	C 2		
2323	B 1	2625	B 4	3315	B 1	3542	D 4	3765	B 3	6455	E 2	7754	B 3	9108	C 2		
2324	B 1	2630	D 4	3317	A 1	3544	D 4	3766	B 3	6463	D 2	7757	B 3	9109	C 2		
2325	B 1	2631	D 4	3318	A 1	3545	E 4	3767	B 3	6464	C 3	7766	B 3	9110	C 3		
2326	B 1	2636	C 4	3319	B 2	3550	D 4	3768	B 3	6465	D 2	7770	A 3	9111	C 3		
2327	A 1	2640	C 3	3321	B 1	3554	E 4	3769	B 3	6476	D 3	7857	E 2	9112	C 3		
2328	A 1	2650	C 4	3322	B 1	3555	D 2	3770	C 3	6477	D 3	7860	B 3	9113	C 2		
2329	A 1	2655	C 4	3323	B 2	3556	E 4	3771	A 3	6520	E 4	7861	B 3	9114	C 3		
2330	B 2	2656	C 4	3327	B 1	3560	D 3	3772	D 1	6521	E 3	7870	A 1	9115	C 2		
2331	B 2	2660	C 4	3328	B 1	3570	D 3	3773	B 3	6522	E 3	9001	E 1	9116	C 2		
2332	B 2	2661	D 3	3329	B 1	3580	D 3	3776	C 3	6546	E 4	9002	D 1	9117	D 2		
2333	B 2	2670	C 4	3330	B 2	3581	D 3	3777	D 1	6547	D 4	9005	D 2	9118	C 3		
2334	B 1	2702	B 3	3333	B 2	3582	C 3	3778	A 3	6550	D 4	9008	C 1	9119	C 2		
2335	D 3	2705	B 2	3334	D 3	3601	B 4	3779	B 3	6570	D 3	9009	B 1	9123	D 2		

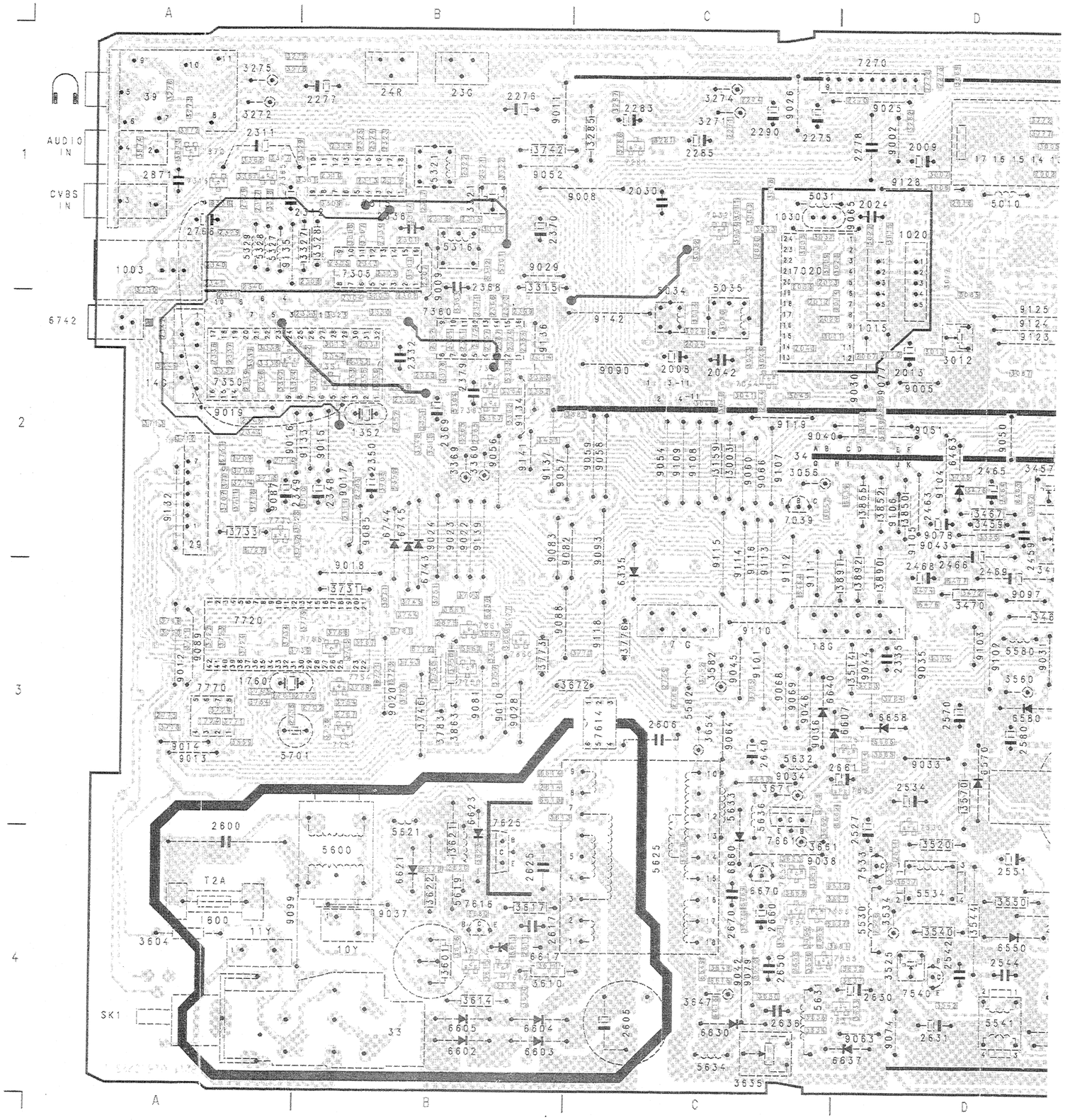

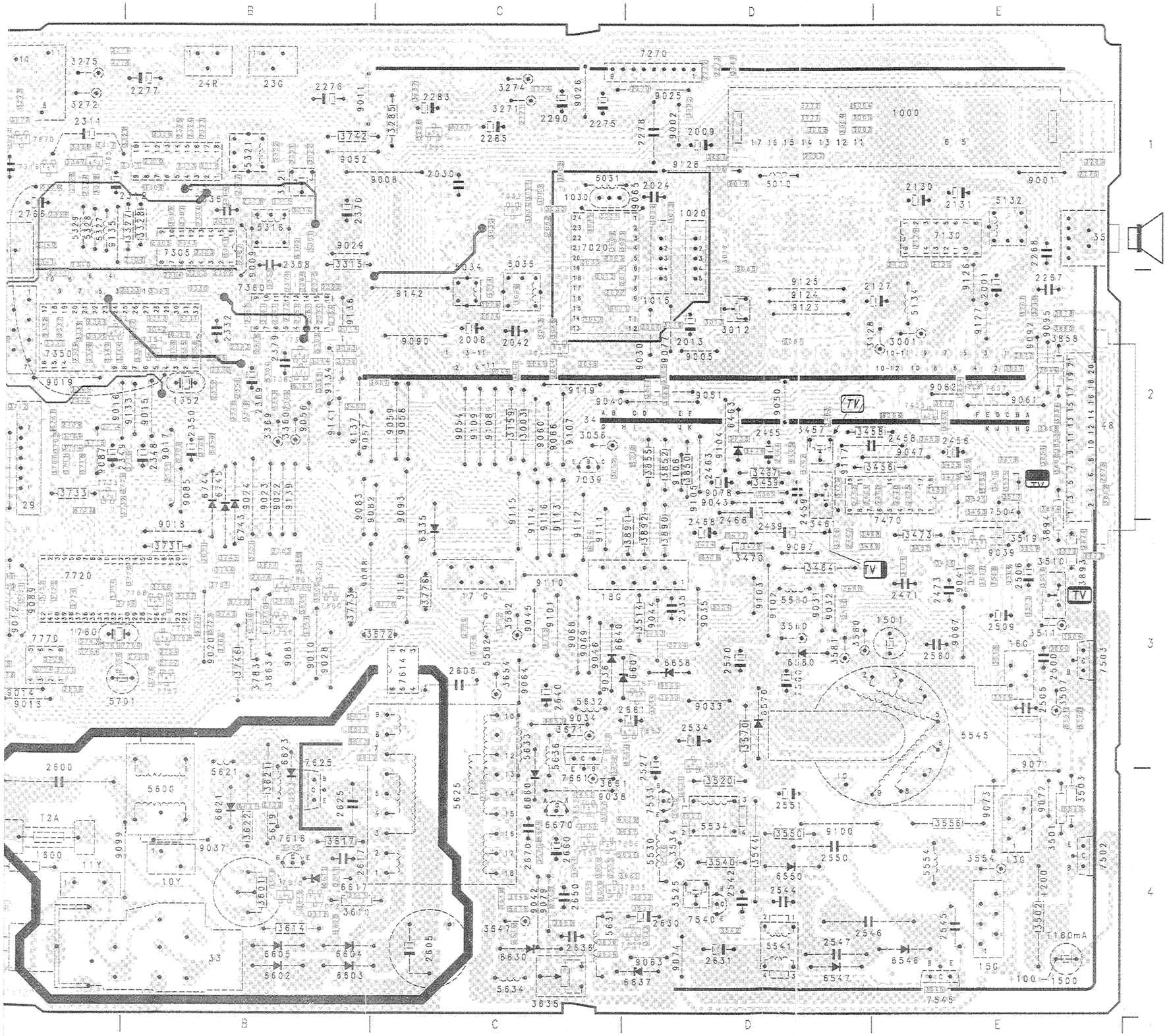

A18	18M	2341	26K	3341	26L	5G18	21K
A19	17L	2341	15B	3341	15B	6G20	23H
A20	17M	2342	19F	3342	22G	5301	13F
A23	19L	2343	14D	3344	21F	5302	13D
A24	19L	2344	19F	3346	20H	5303	2E
A25	19L	2345	19F	3347	21F	5304	18B
A26	20L	2346	22E	3348	20G	5304	9B
A29	13M	2347	10J	3349	18G	5316	2I
A30	11M	2347	26J	3352	3H	5321	4H
A31	17M	2348	17F	3357	23C	5327	9I
B36	1L	2349	18F	3358	23D	5326	9J
B41	17L	2350	17F	3359	23C	5329	25J
B42	10M	2351	7F	3360	20A	5329	9J
B45	23M	2352	8B	3361	2C	5395	28F
B46	18L	2353	8A	3362	3H	6G14	22C
B48	29M	2355	7B	3363	2H	6G17	23L
B49	30M	2356	8B	3364	2F	6G18	21K
B50	31M	2357	3G	3365	2G	6G20	23D
B51	32M	2361	2C	3366	26L	6335	18F
B52	30M	2362	3C	3366	10K	6336	26L
B53	30M	2363	6C	3367	26L	6350	17F
B54	24M	2364	3E	3367	10K	6352	22G
C58	16M	2365	2G	3369	20A	6367	2G
C59	1M	2366	2D	3370	25C	6410	25G
C61	16M	2367	5C	3371	25C	6411	26G
D57	12M	2368	5F	3372	25C	6412	26G
D57	15L	2369	18B	3373	25C	6850	16I
D70	23M	2370	20B	3374	25D	7G14	22B
D70	1M	2371	4F	3375	23A	7G18	21K
D73	19M	2373	3F	3376	23B	7G20	23F
D73	14M	2374	2E	3377	24D	7305	13B
D74	19M	2375	24B	3378	25E	7315	8H
D74	15M	2376	24B	3379	25D	7316	26L
D75	19M	2377	24E	3380	23B	7316	9K
D75	15M	2378	5C	3381	24C	7350	21B
D76	16L	2379	2G	3382	25C	7350	9B
D76	20M	2380	23C	3383	26C	7351	18G
1G13	29I	2381	24C	3384	24C	7352	21G
1G14	22F	2382	18B	3385	24C	7360	5B
1G17	22L	2382	9B	3386	25D	7363	2F
1G18	23L	2383	23C	3387	26C	7364	1F
1G19	23A	2384	23D	3388	26D	7365	26M
1G20	23B	2385	24D	3389	24F	7365	10L
1G25	22J	2386	24E	3390	24E	7380	27B
1352	8B	2387	23D	3391	24E	7391	23F
1990	32D	2388	25B	3392	28D	7413	24H
1991	32A	2389	24F	3393	28D	7857	13I
1998	26K	2390	5F	3394	28C	7860	15I
1998	16B	2391	28F	3395	30F	7861	16H
2G13	29I	2392	26E	3396	28E	7870	13I
2G14	22C	2393	26C	3397	30F	8G18	21K
2G17	22L	2394	26D	3398	29F	8914	1M
2G18	24L	2397	31F	3412	25H		
2G19	30I	2398	29H	3413	25G		
2G20	23C	2399	2D	3414	23G		
2G25	23J	2412	25H	3415	24H		
2301	12F	2413	25H	3416	25G		
2302	13F	2415	24H	3850	14K		
2303	11F	2445	14B	3851	14K		
2304	12F	2871	11I	3852	14K		
2305	10C	2872	12K	3853	15K		
2306	10D	2873	13K	3854	14I		
2307	13E	2874	12K	3855	15K		
2310	7H	2875	13K	3856	15K		
2311	8H	2877	14H	3857	14I		
2312	3K	2878	14H	3858	14I		
2313	2K	3G13	30I	3860	16I		
2314	2H	3G14	22H	3861	14H		
2315	2I	3G17	23L	3862	16H		
2316	2J	3G18	21J	3863	16H		
2317	2J	3G19	29I	3864	15I		
2318	3I	3G20	23D	3865	16L		
2321	4H	3G25	23J	3866	16K		
2322	3H	3303	12F	3867	15H		
2323	5H	3313	16F	3872	12I		
2324	5H	3313	26K	3873	12I		
2325	6H	3314	2I	3874	12I		
2326	6H	3315	1D	3877	12K		
2327	9I	3318	26K	3878	13K		
2328	9J	3318	12G	3879	13K		
2329	26J	3321	3H	3880	14K		
2329	9K	3322	3H	3889	16K		
2330	6B	3327	8I	3890	20K		
2331	7F	3328	8J	3891	20K		
2332	6F	3329	26L	3892	20K		
2333	26K	3329	8K	3893	12J		
2333	14E	3330	8G	3894	13J		
2334	13C	3333	4F	4G13	22A		
2335	18H	3334	19I	4G14	22G		
2336	13F	3336	20F	4G17	24J		
2337	20F	3337	20G	4G18	24L		
2338	20F	3338	20G	4G19	29I		
2339	21F	3339	22F	4G20	23G		
2340	26K	3340	26L	5G14	22D		
2340	14A	3340	15B	5G17	23L		

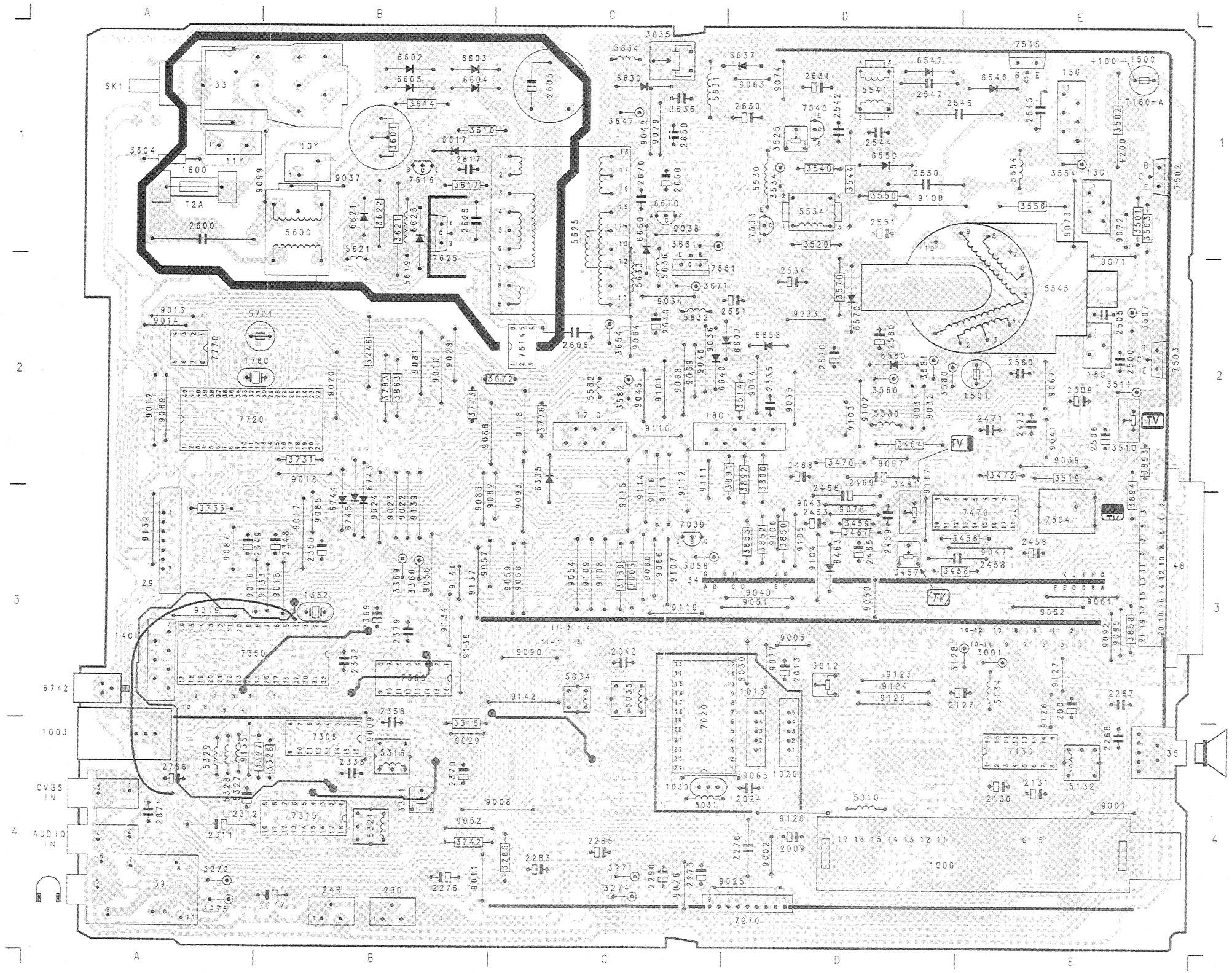
A
B
C
D
E
1
2
3
4
SK1
33
11Y
10Y
T2A
1600
9099
9037
3604
2600
5600
3614
3601
3610
6602
6603
6605
6604
2609
6617
2617
3617
7616
6621
3622
5621
3621
6623
5619
2625
7625
5625
3635
5634
6630
3647
9042
9079
2636
2650
6637
9063
9074
5631
2630
2531
7540
2542
2544
6547
2547
6546
2546
5541
2545
7545
150
+100
1500
T160mA
3502
+200
7502
3525
3530
3534
3540
3544
6550
2550
9100
3550
5534
3554
130
3556
9073
9072
3501
3503
2551
3520
9071
5545
10
3570
6570
2534
9033
2580
6580
3581
3580
1501
2560
160
2505
2500
3507
7503
2509
3511
TV
2506
3510
3893
2471
2473
9041
9039
3519
3473
3464
3470
9097
2468
2469
2466
2463
9078
9043
3459
3467
3461
9117
7470
7504
3456
9047
2458
2456
3457
3458
2465
6463
3855
3852
3850
3892
3891
3890
9111
9112
9113
9114
9115
9116
9107
9104
9105
9106
7039
3056
9040
9051
9119
9050
9061
9062
9092
9095
3658
9005
9030
9077
2013
3012
9123
9124
9125
3128
3001
2127
5134
9127
9126
2001
2267
2268
7130
5132
2131
2130
9001
5010
9126
1000
2009
9002
9025
7270
2278
2275
2290
3271
3274
2285
2283
3285
3742
9052
9008
9011
9076
2276
24R
23G
39
3272
3275
140
1352
9019
7350
7360
2379
2369
2332
9090
5034
5035
9142
3315
9029
2042
7020
1015
1020
1030
3031
2024
9065
9009
2368
7305
5316
2335
2756
5529
5328
9135
3327
3328
3321
2370
2312
2311
2871
7315
5321
CVBS IN
AUDIO IN
6742
1003
9013
9014
5701
7710
1760
7720
9012
9089
9020
3731
9018
3733
9132
9087
2349
9016
9133
9015
2348
9017
2350
9085
6744
6745
9024
6743
9023
9022
9139
3369
3360
9056
9141
9134
9136
9137
9057
9059
9058
9054
9109
9108
3159
3003
9060
9066
9107
9114
9115
9116
9113
9112
9111
3891
3892
3890
6335
9083
9082
9093
3773
3776
9118
9068
9110
3672
3776
3783
3863
9081
9010
9028
9064
3654
2606
7614
5582
3582
9045
9101
9088
9069
9046
9036
6640
6607
6658
3514
9044
2335
9035
2570
2640
2651
3632
5636
5633
6660
6610
9038
3661
7661
3671
9034
5625
18
17
16
15
14
13
12
11
10
9
8
7
6
5
4
3
2
1
11-1
11-2
10-12
10-11
48
35

CS 22 890

2060	4822 122 33104	100nF 10% 63V
2279	4822 122 31797	22nF 10% 63V
2280	4822 122 31797	22nF 10% 63V
2359	4822 122 33104	100nF 10% 63V
2369	4822 124 40193	68µF 20% 16V
2370	4822 124 40201	1000µF 20% 16V
3060	4822 111 90163	jumper
3061	5322 111 90113	560Ω 2% 0,125W
3360	4822 111 30513	15Ω 5% 0,33W
3369	4822 111 30513	15Ω 5% 0,33W
3877	4822 111 90106	330Ω 2% 0,125W
3879	4822 111 90106	330Ω 2% 0,125W
3893	4822 116 52219	330Ω 5% 0,5W
3894	4822 116 52219	330Ω 5% 0,5W
5301	4822 157 60093	1µH
5302	4822 157 60092	3,3µH
5303	4822 157 60093	1µH
5304	4822 157 60092	3,3µH

DIAGRAM-SCHALTBILD D

FARBART + LEUCHTDICHTE

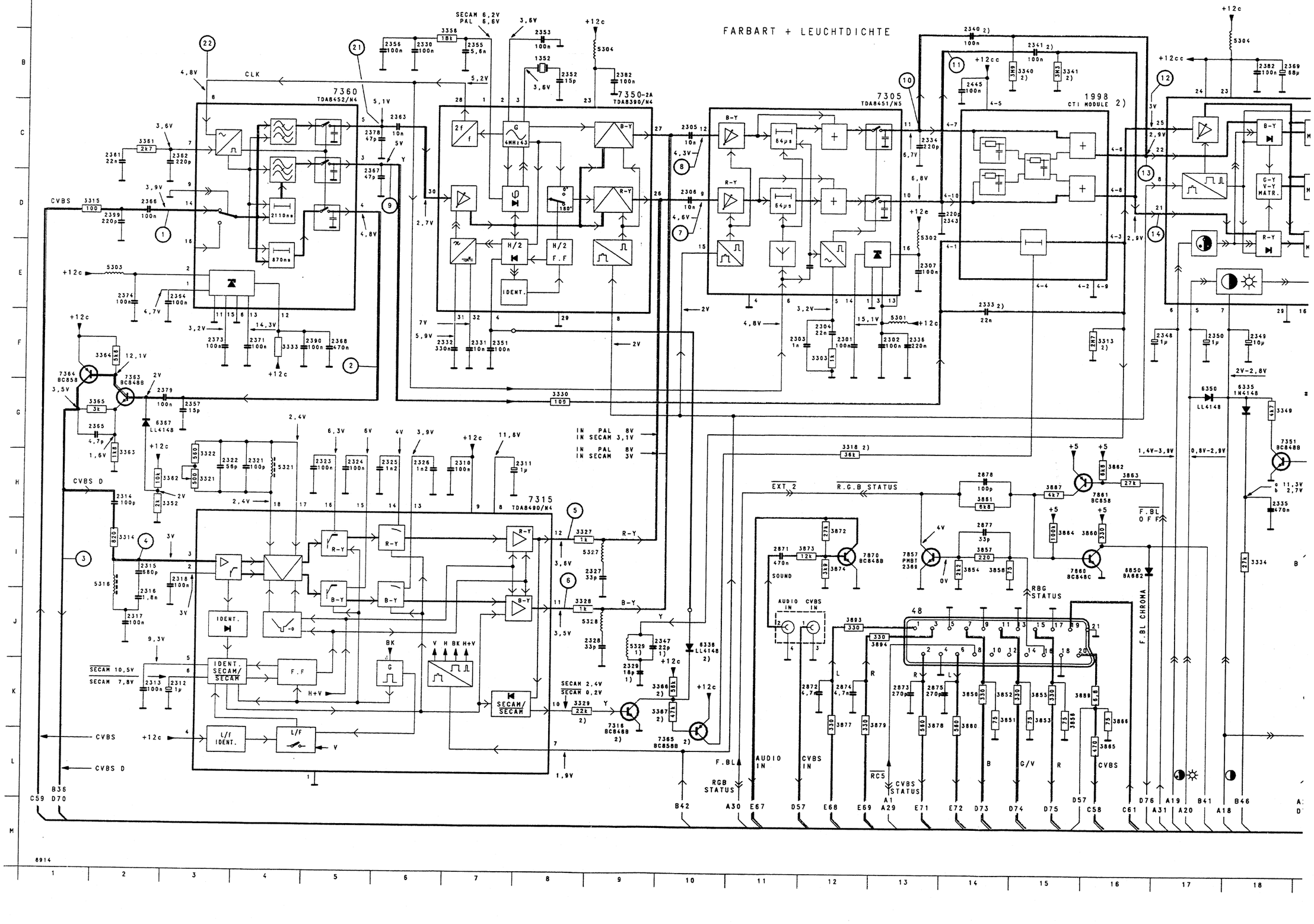

R-G-B AMPLIFIER R-G-B VERSTAERKER

1991

SEE SERVICE MANUAL REMARKS SIEHE ANMERKUNGEN IN DER SERVICE

7350 -2B TDA6390/W4

7380 TDA6153

1998 CTI MODULE 2)

1990

25KV

1996 VIDEOTEXT DECODER

REMARKS-ANMERKUNGEN

1)

	WITH CTI	WITHOUT CTI
2329	56pF	18pF
5329	22µH	33µH
2347		22pF

2)

	WITH CTI TDA6390		WITHOUT CTI TDA6390	
	N3	N4	N3	N4
1998	X	X		
2333			X	X
2340			X	X
2341			X	X
3313	X		X	
3318	X	X		
3329	X	X	X	
3340	X		X	
3341	X		X	
3366	X	X	X	
3367	X	X		
8336	X		X	
7318	X	X	X	
7365	X	X		

CHASSIS G90B/22

CS 22 892